Serie UBD (No.2204)

(Unit Belt D)

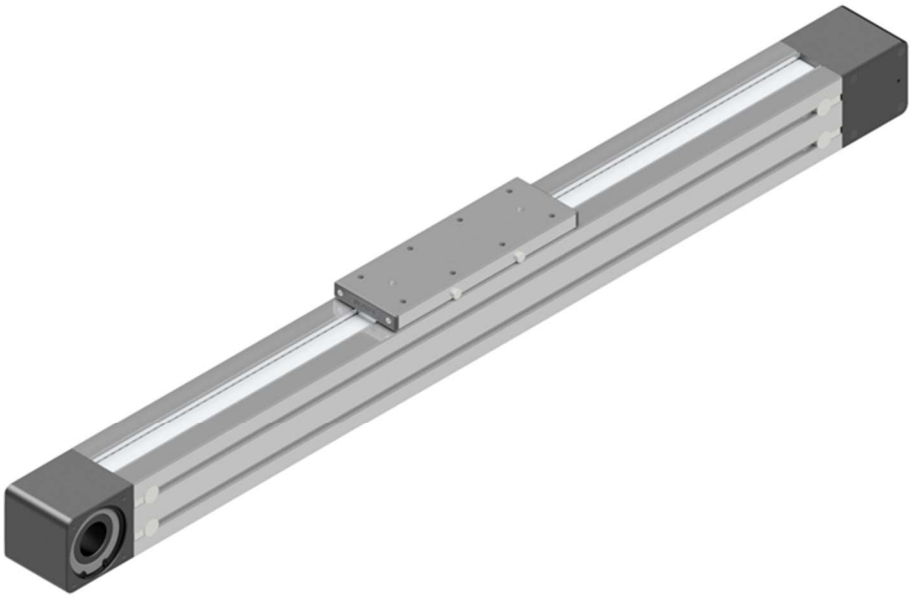

- Guida a ricircolo di sfere principale interna al profilo
- Motorizzazione applicata sulla testata mediante calettatore
- Disponibile modello **90** con cinghia **AT10 da 32 mm** e **guida da 25** nelle taglie **S ; S+ ; M ; M+ ; L; L+**
- Disponibile modello **60** con cinghia **AT5 da 25 mm** e **guida da 15** nelle taglie **S ; M ; M+**

UBD_060_S

UNITÀ BELT SERIE D MODELLO 060 TAGLIA S

DATI TECNICI

Velocità max [m/s]	5
Ripetibilità [mm]	0.1
Cinghia	25 AT5
Corsa / giro [mm]	135
Dimensione guide	15
Numero guide ; pattini	1 ; 1
Dimensioni profilo [mm]	60 x 60 ; cava 6 e 5
Inerzia pulegge [kg·mm^2]	185
Ix [mm^4]	463790
Iy [mm^4]	582603
Ip [mm^4]	1046393
Wx [mm^3]	14033
Wy [mm^3]	19420
A [mm^2]	1358

CARICHI CONSIGLIATI

Fx [N]	1500
Fy [N]	1500
Fz [N] (di trazione)	1800
Mx [Nm]	10
My [Nm]	10
Mz [Nm]	7.5

DESIGNAZIONE

Serie	Modello	Taglia	Testata	Corsa
UBD	060	M	TS*xx*	*xxxx*

ESEMPIO: UBD_060_S_TS26_X0870

UNITÀ BELT SERIE D MODELLO 060 TAGLIA S TESTATA TS26 CORSA 0870

TESTATE
(su richiesta altre possibilità di accoppiamento)

TS20 (1 : 5)
0.77 kg

TS22 (1 : 5)
0.75 kg

TS26 (1 : 5)
0.69 kg

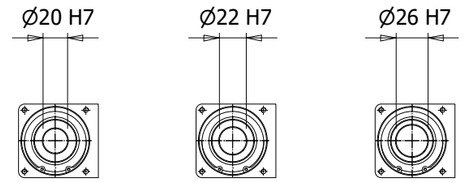

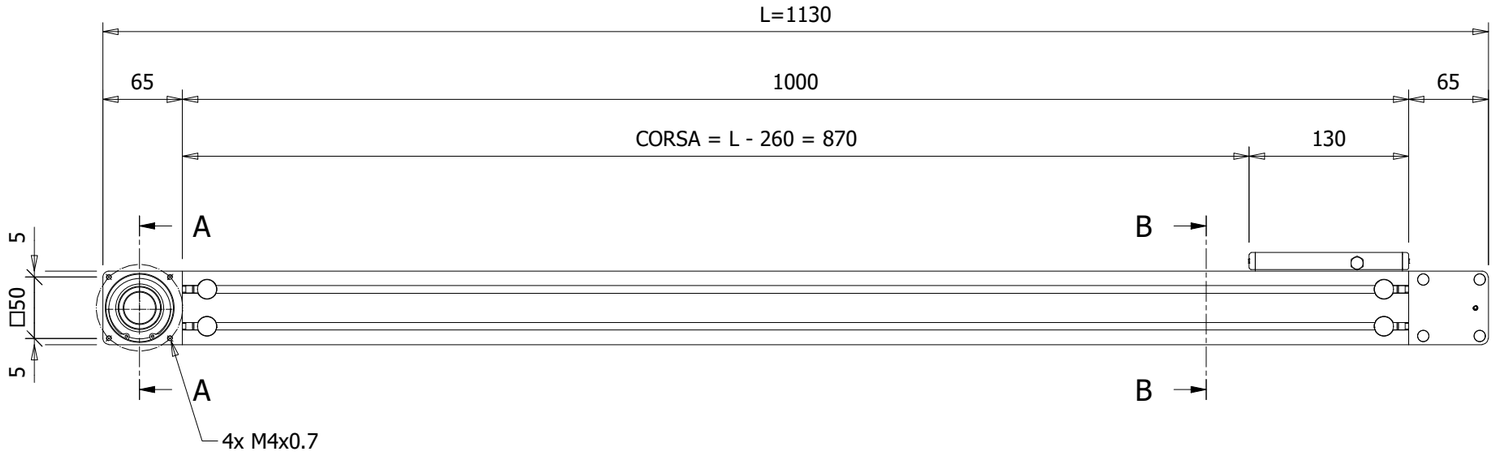

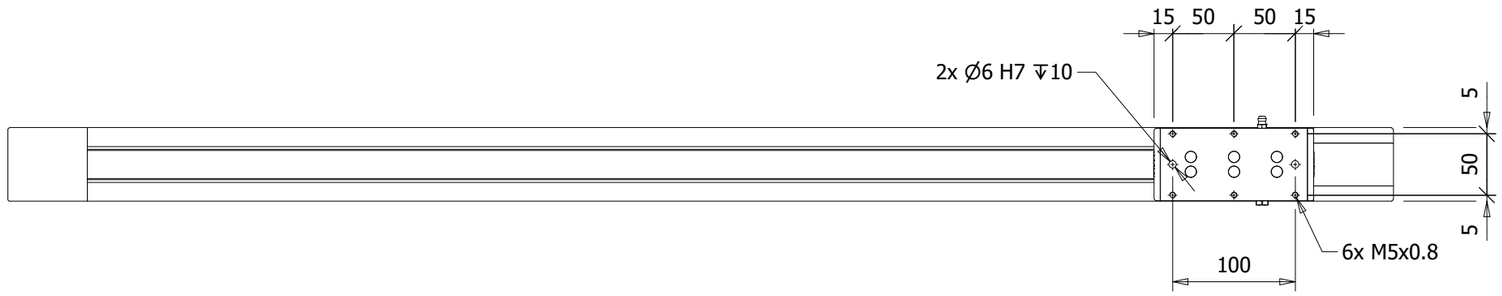

A-A (1 : 2)

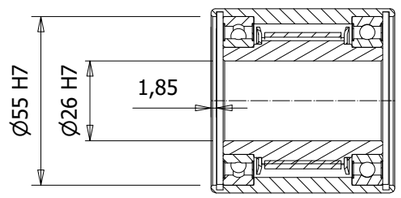

B-B (1 : 2)

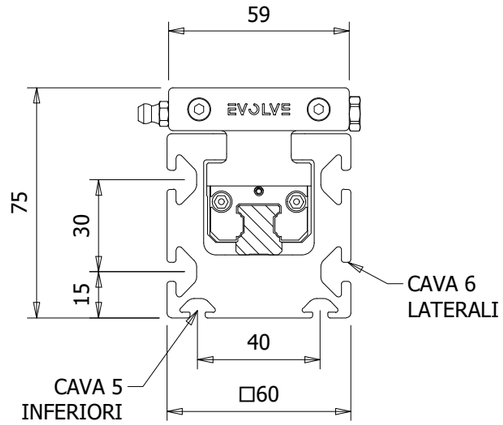

(1 : 10)

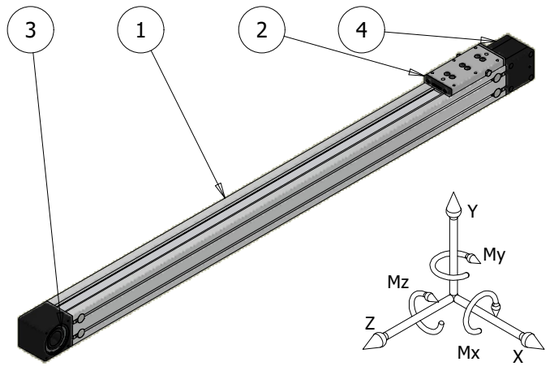

POS.	CODICE	TITOLO	Q.TÀ	MASSA
1	AS_UBD_060_L1000	ASSE UNITÀ BELT SERIE D MODELLO 060 L1000	1	5,499 kg
2	CR_UBD_060_S	CARRO UNITÀ BELT SERIE D MODELLO 060 TAGLIA M	1	0,581 kg
3	TS_UBD_060_26	TESTATA UNITÀ BELT SERIE D MODELLO 060 Ø26	1	0,685 kg
4	TS_UBD_060_F	TESTATA UNITÀ BELT SERIE D MODELLO 060 FOLLE	1	0,603 kg

EVOLVE

Foglio A3 | Massa 7.368 kg | Scala 1 : 2

Codice: UBD_060_S_TS26_X0870

Revisione: 00

EVOLVE S.r.l SI RISERVA A TERMINI DI LEGGE LA PROPRIETÀ DEL PRESENTE DISEGNO CON DIVIETO DI RIPRODURLO O COMUNICARLO A TERZI SENZA SUA AUTORIZZAZIONE

UBD_060_M

UNITÀ BELT SERIE D MODELLO 060 TAGLIA M

DATI TECNICI

Velocità max [m/s]	5
Ripetibilità [mm]	0.1
Cinghia	25 AT5
Corsa / giro [mm]	135
Dimensione guide	15
Numero guide ; pattini	1 ; 2
Dimensioni profilo [mm]	60 x 60 ; cava 6 e 5
Inerzia pulegge [kg·mm^2]	185
Ix [mm^4]	463790
Iy [mm^4]	582603
Ip [mm^4]	1046393
Wx [mm^3]	14033
Wy [mm^3]	19420
A [mm^2]	1358

CARICHI CONSIGLIATI

Fx [N]	2750
Fy [N]	2750
Fz [N] (di trazione)	1800
Mx [Nm]	85
My [Nm]	85
Mz [Nm]	15

DESIGNAZIONE

Serie	Modello	Taglia	Testata	Corsa
UBD	060	M	TS*xx*	*xxxx*

ESEMPIO: UBD_060_M_TS26_X0820

UNITÀ BELT SERIE D MODELLO 060 TAGLIA M TESTATA TS26 CORSA 0820

TESTATE
(su richiesta altre possibilità di accoppiamento)

TS20 (1 : 5)
0.77 kg

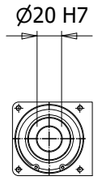

TS22 (1 : 5)
0.75 kg

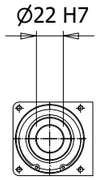

TS26 (1 : 5)
0.69 kg

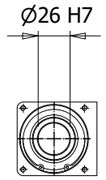

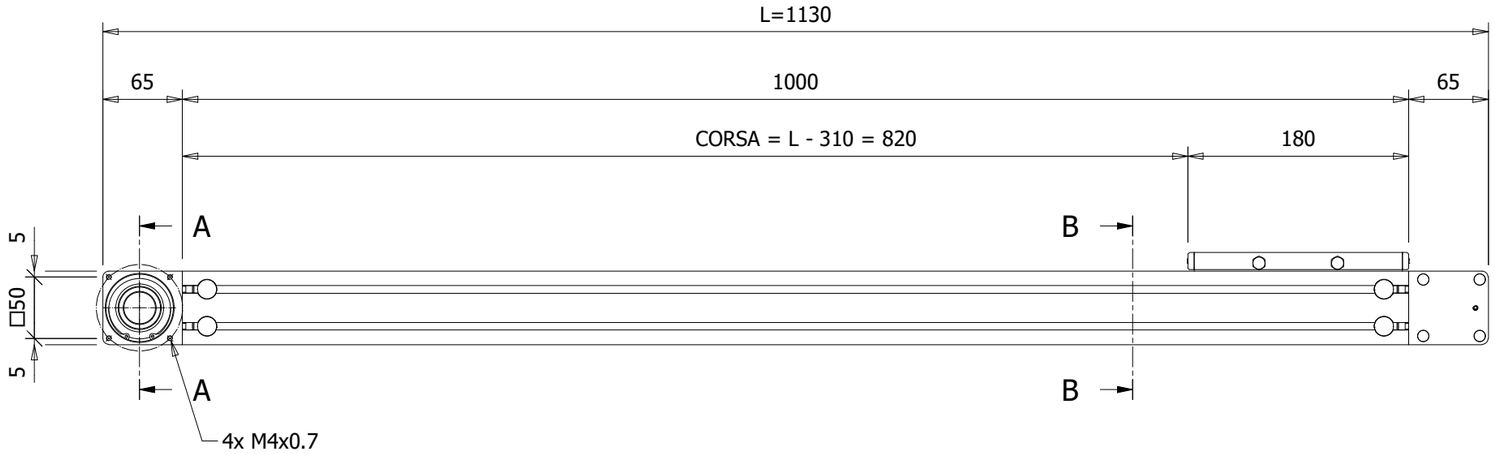

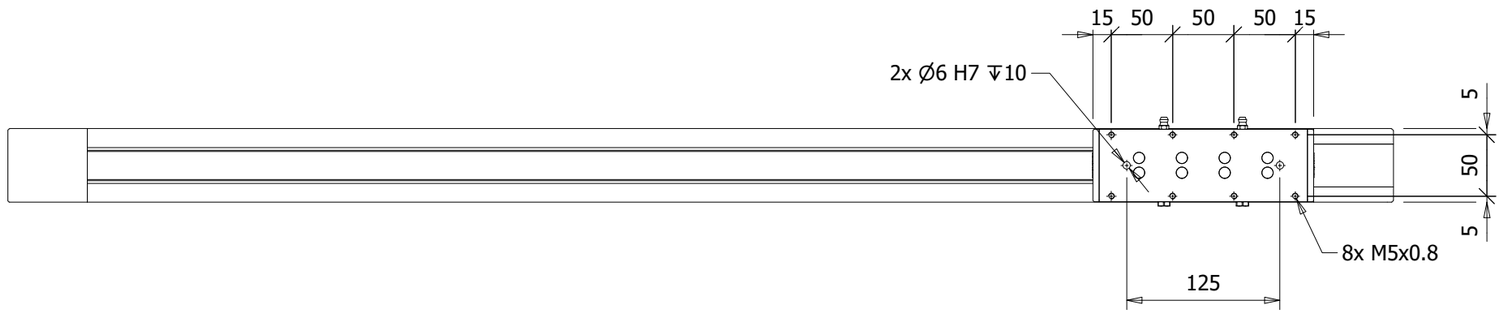

B-B (1 : 2)

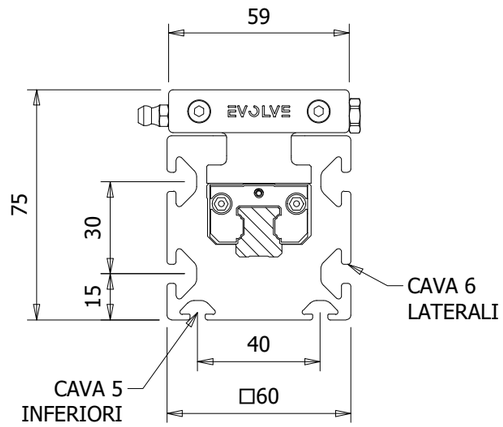

A-A (1 : 2)

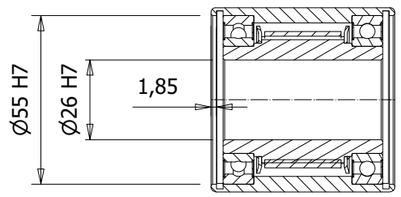

(1 : 10)

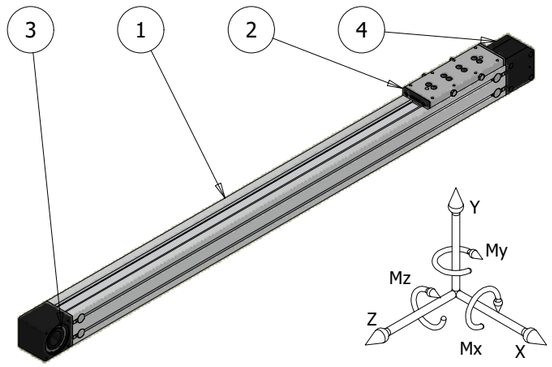

POS.	CODICE	TITOLO	Q.TÀ	MASSA
1	AS_UBD_060_L1000	ASSE UNITÀ BELT SERIE D MODELLO 060 L1000	1	5,499 kg
2	CR_UBD_060_M	CARRO UNITÀ BELT SERIE D MODELLO 060 TAGLIA M	1	0,903 kg
3	TS_UBD_060_26	TESTATA UNITÀ BELT SERIE D MODELLO 060 Ø26	1	0,685 kg
4	TS_UBD_060_F	TESTATA UNITÀ BELT SERIE D MODELLO 060 FOLLE	1	0,603 kg

EVOLVE

Foglio A3 | Massa 7,690 kg | Scala 1 : 2

Codice: UBD_060_M_TS26_X0820

Revisione: 00

EVOLVE S.r.l SI RISERVA A TERMINI DI LEGGE LA PROPRIETÀ DEL PRESENTE DISEGNO CON DIVIETO DI RIPRODURLO O COMUNICARLO A TERZI SENZA SUA AUTORIZZAZIONE

UBD_060_M+

UNITÀ BELT SERIE D MODELLO 060 TAGLIA M+

DATI TECNICI

Velocità max [m/s]	5
Ripetibilità [mm]	0.1
Cinghia	25 AT5
Corsa / giro [mm]	135
Dimensione guide	15
Numero guide ; pattini	2 ; 4
Dimensioni profilo [mm]	60 x 60 ; cava 8 e 6
Inerzia pulegge [kg·mm^2]	185
Ix [mm^4]	463790
Iy [mm^4]	582603
Ip [mm^4]	1046393
Wx [mm^3]	14033
Wy [mm^3]	19420
A [mm^2]	1358

CARICHI CONSIGLIATI

Fx [N]	3250
Fy [N]	3250
Fz [N] (di trazione)	1800
Mx [Nm]	150
My [Nm]	150
Mz [Nm]	50

DESIGNAZIONE

Serie	Modello	Taglia	Testata	Corsa	Config.
UBD	060	M+	TS*xx*	*xxxx*	C1 C2

ESEMPIO: UBD_060_M+_TS26_X0820_C1

UNITÀ BELT SERIE D MODELLO 060 TAGLIA M+

TESTATA TS26 CORSA 0820 CONFIGURAZIONE C1

TESTATE
(su richiesta altre possibilità di accoppiamento)

TS20 (1 : 5)
0,77 kg

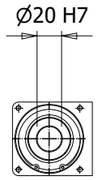

TS22 (1 : 5)
0,75 kg

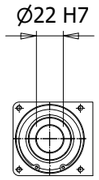

TS26 (1 : 5)
0,69 kg

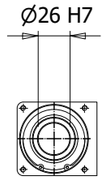

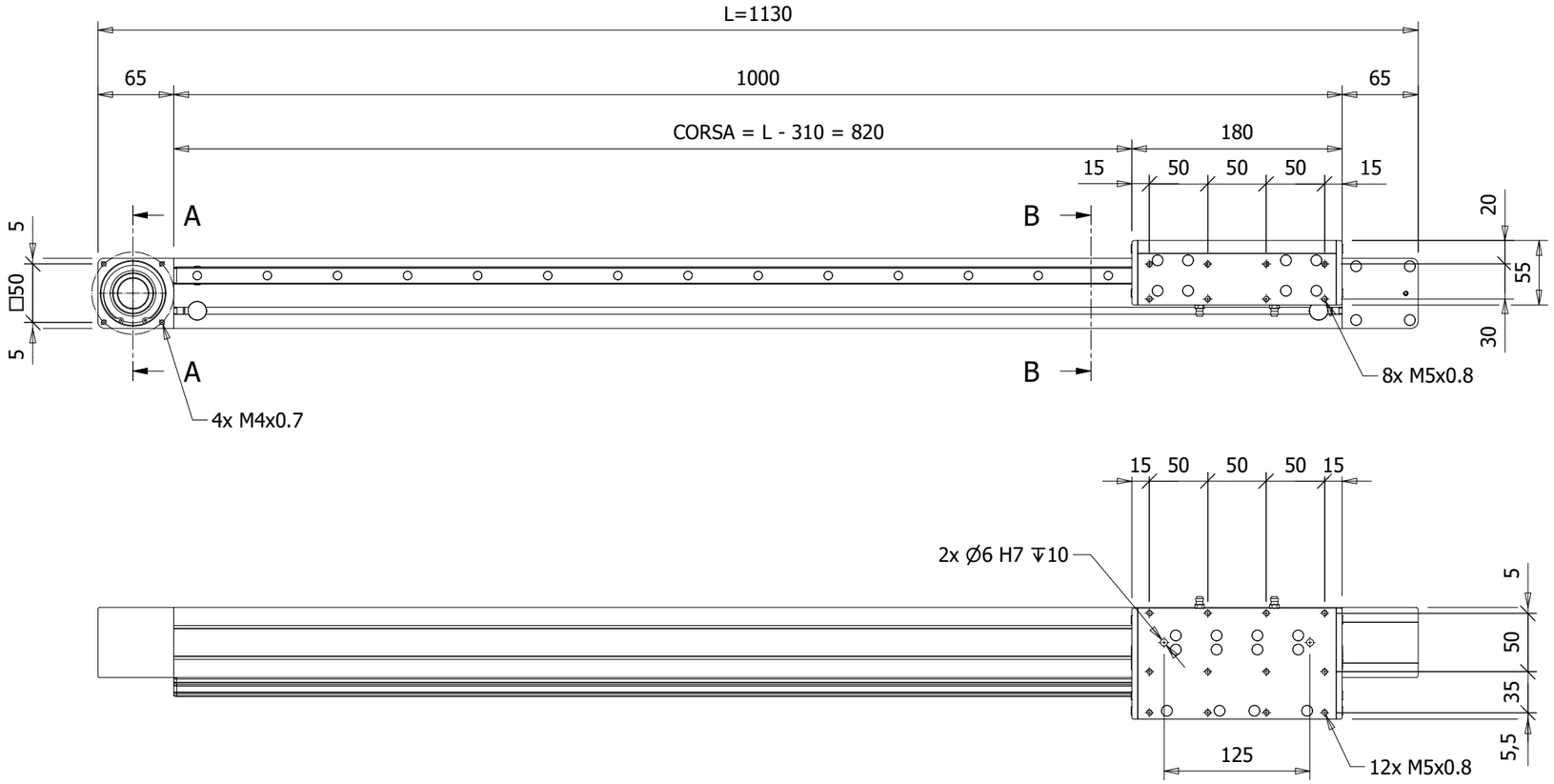

(1 : 10) CONFIG.C1

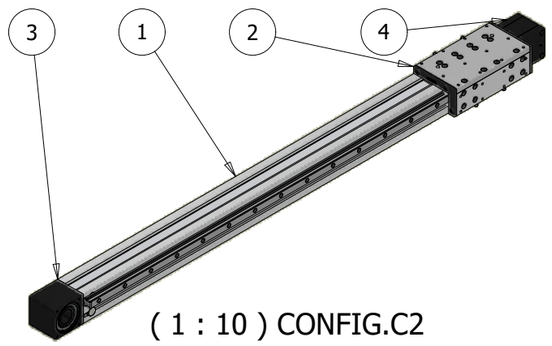

(1 : 10) CONFIG.C2

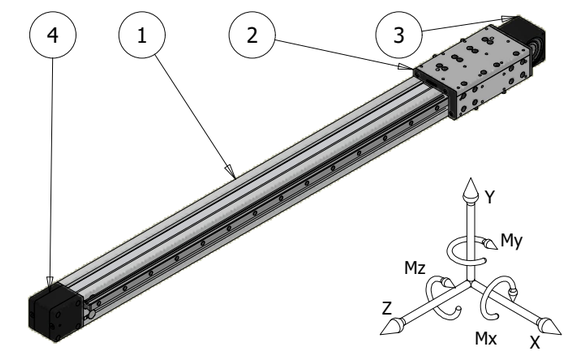

A-A (1 : 2)

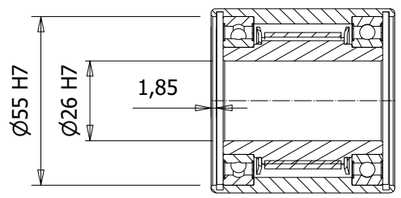

B-B (1 : 2)

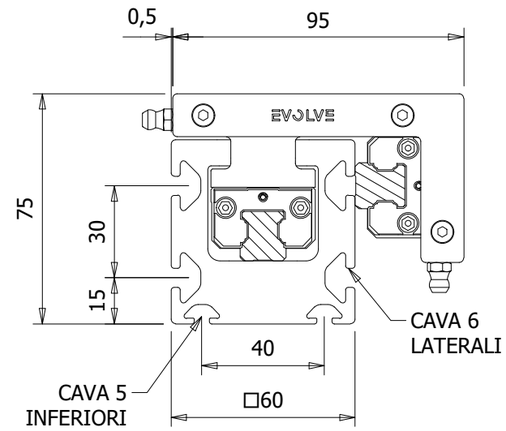

POS.	CODICE	TITOLO	Q.TÀ	MASSA
1	AS_UBD_060_+_L1000	ASSE UNITÀ BELT SERIE D MODELLO 060 + L1000	1	7,102 kg
2	CR_UBD_060_M+	CARRO UNITÀ BELT SERIE D MODELLO 060 TAGLIA M+	1	1,674 kg
3	TS_UBD_060_26	TESTATA UNITÀ BELT SERIE D MODELLO 060 Ø26	1	0,685 kg
4	TS_UBD_060_F	TESTATA UNITÀ BELT SERIE D MODELLO 060 FOLLE	1	0,603 kg

EVOLVE

Foglio A3 | Massa 10,064 kg | Scala 1 : 2

Codice: UBD_060_M+_TS26_X0820_C1

Revisione: 00

EVOLVE S.r.l SI RISERVA A TERMINI DI LEGGE LA PROPRIETÀ DEL PRESENTE DISEGNO CON DIVIETO DI RIPRODURLO O COMUNICARLO A TERZI SENZA SUA AUTORIZZAZIONE

UBD_090_S

UNITÀ BELT SERIE D MODELLO 090 TAGLIA S

DATI TECNICI

Velocità max [m/s]	5
Ripetibilità [mm]	0.1
Cinghia	32 AT10
Corsa / giro [mm]	220
Dimensione guide	25
Numero guide ; pattini	1 ; 1
Dimensioni profilo [mm]	90 x 90 ; cava 8 e 6
Inerzia pulegge [kg·mm^2]	1410
Ix [mm^4]	2535930
Iy [mm^4]	3142470
Ip [mm^4]	5678400
Wx [mm^3]	50147
Wy [mm^3]	69833
A [mm^2]	3287

CARICHI CONSIGLIATI

Fx [N]	2000
Fy [N]	4500
Fz [N] (di trazione)	2200
Mx [Nm]	15
My [Nm]	15
Mz [Nm]	50

DESIGNAZIONE

Serie	Modello	Taglia	Testata	Corsa
UBD	090	S	TS*xx*	*xxxx*

ESEMPIO: UBD_090_S_TS38_X0810
UNITÀ BELT SERIE D MODELLO 090 TAGLIA S TESTATA TS38 CORSA 0810

TESTATE (su richiesta altre possibilità di accoppiamento)

TS34 2.46 kg
Ø34 H7

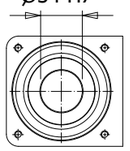

TS38 2.33 kg
Ø38 H7

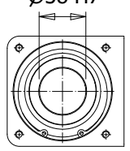

TS40 2.26 kg
Ø40 H7

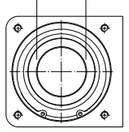

TS41 2.22 kg
Ø41 H7

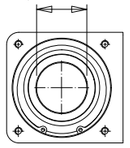

TS42 2.18 kg
Ø42 H7

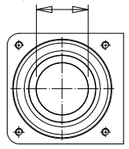

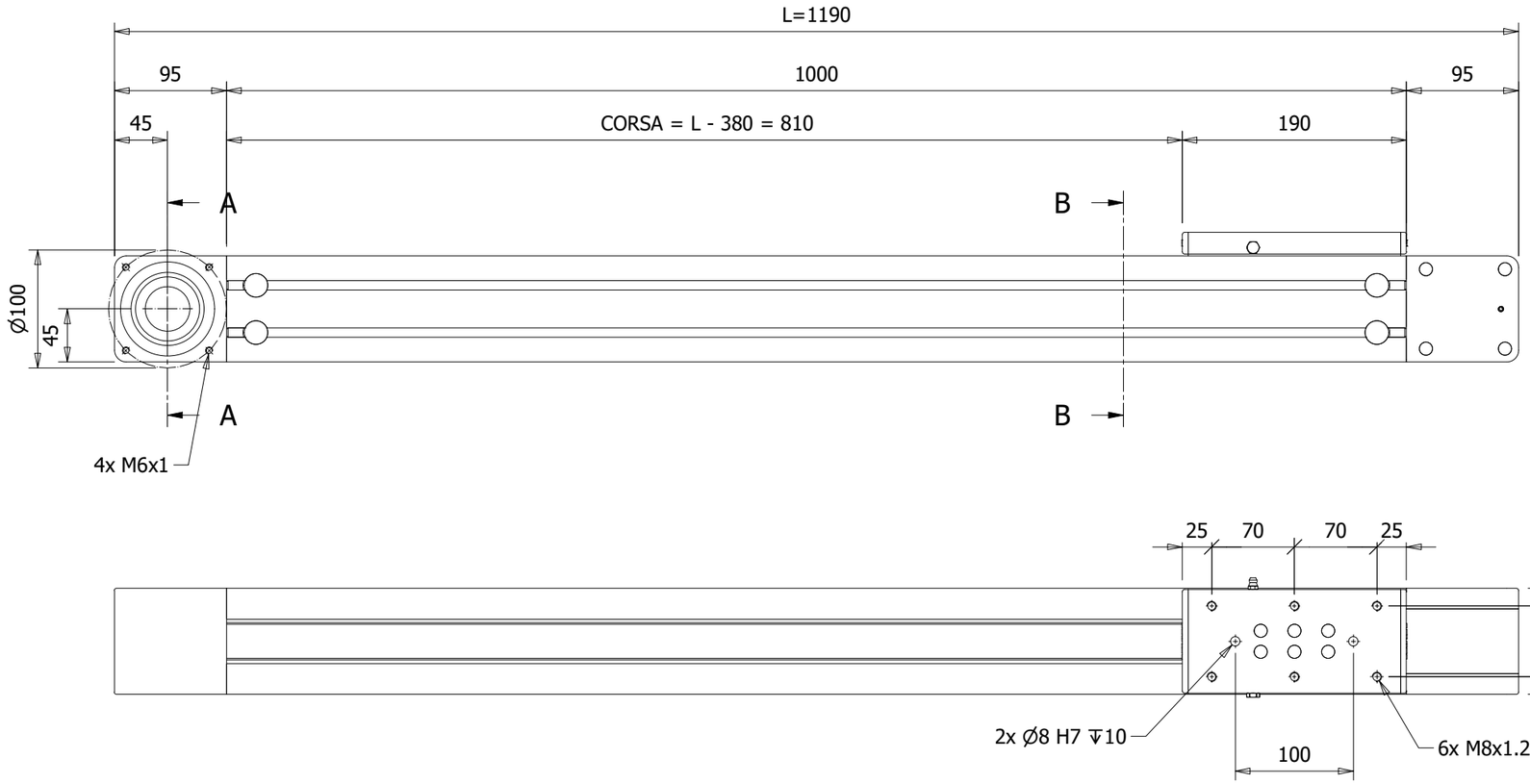

B-B (1 : 5)

A-A (1 : 5)

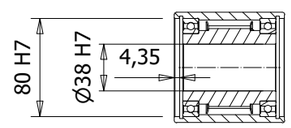

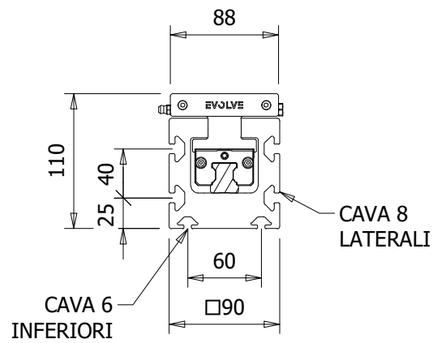

(1 : 10)

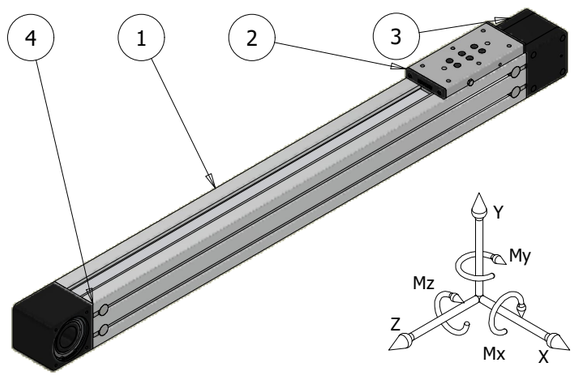

POS.	CODICE	TITOLO	Q.TÀ	MASSA
1	AS_UBD_090_L1000	ASSE UNITÀ BELT SERIE D MODELLO 090 L1000	1	12,907 kg
2	CR_UBD_090_S	CARRO UNITÀ BELT SERIE D MODELLO 090 TAGLIA S	1	1,763 kg
3	TS_UBD_090_F	TESTATA UNITÀ BELT SERIE D MODELLO 090 FOLLE	1	1,878 kg
4	TS_UBD_090_38	TESTATA UNITÀ BELT SERIE D MODELLO 090 Ø38	1	2,330 kg

EVOLVE

Foglio A3 | Massa 18.877 kg | Scala 1 : 5

Codice: UBD_090_S_TS38_X0810

Revisione: 00

EVOLVE S.r.l SI RISERVA A TERMINI DI LEGGE LA PROPRIETÀ DEL PRESENTE DISEGNO CON DIVIETO DI RIPRODURLO O COMUNICARLO A TERZI SENZA SUA AUTORIZZAZIONE

UBD_090_M

UNITÀ BELT SERIE D MODELLO 090 TAGLIA M

DATI TECNICI

Velocità max [m/s]	5
Ripetibilità [mm]	0.1
Cinghia	32 AT10
Corsa / giro [mm]	220
Dimensione guide	25
Numero guide ; pattini	1 ; 2
Dimensioni profilo [mm]	90 x 90 ; cava 8 e 6
Inerzia pulegge [kg·mm^2]	1410
Ix [mm^4]	2535930
Iy [mm^4]	3142470
Ip [mm^4]	5678400
Wx [mm^3]	50147
Wy [mm^3]	69833
A [mm^2]	3287

CARICHI CONSIGLIATI

Fx [N]	3000
Fy [N]	6000
Fz [N] (di trazione)	2200
Mx [Nm]	250
My [Nm]	250
Mz [Nm]	100

DESIGNAZIONE

Serie	Modello	Taglia	Testata	Corsa
UBD	090	M	TS*xx*	*xxxx*

ESEMPIO: UBD_090_M_TS38_X0740

UNITÀ BELT SERIE D MODELLO 090 TAGLIA M TESTATA TS38 CORSA 0740

TESTATE (su richiesta altre possibilità di accoppiamento)

TS34 2.46 kg
Ø34 H7

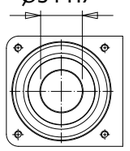

TS38 2.33 kg
Ø38 H7

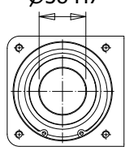

TS40 2.26 kg
Ø40 H7

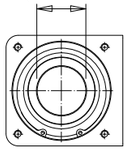

TS41 2.22 kg
Ø41 H7

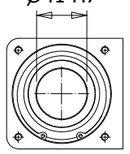

TS42 2.18 kg
Ø42 H7

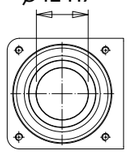

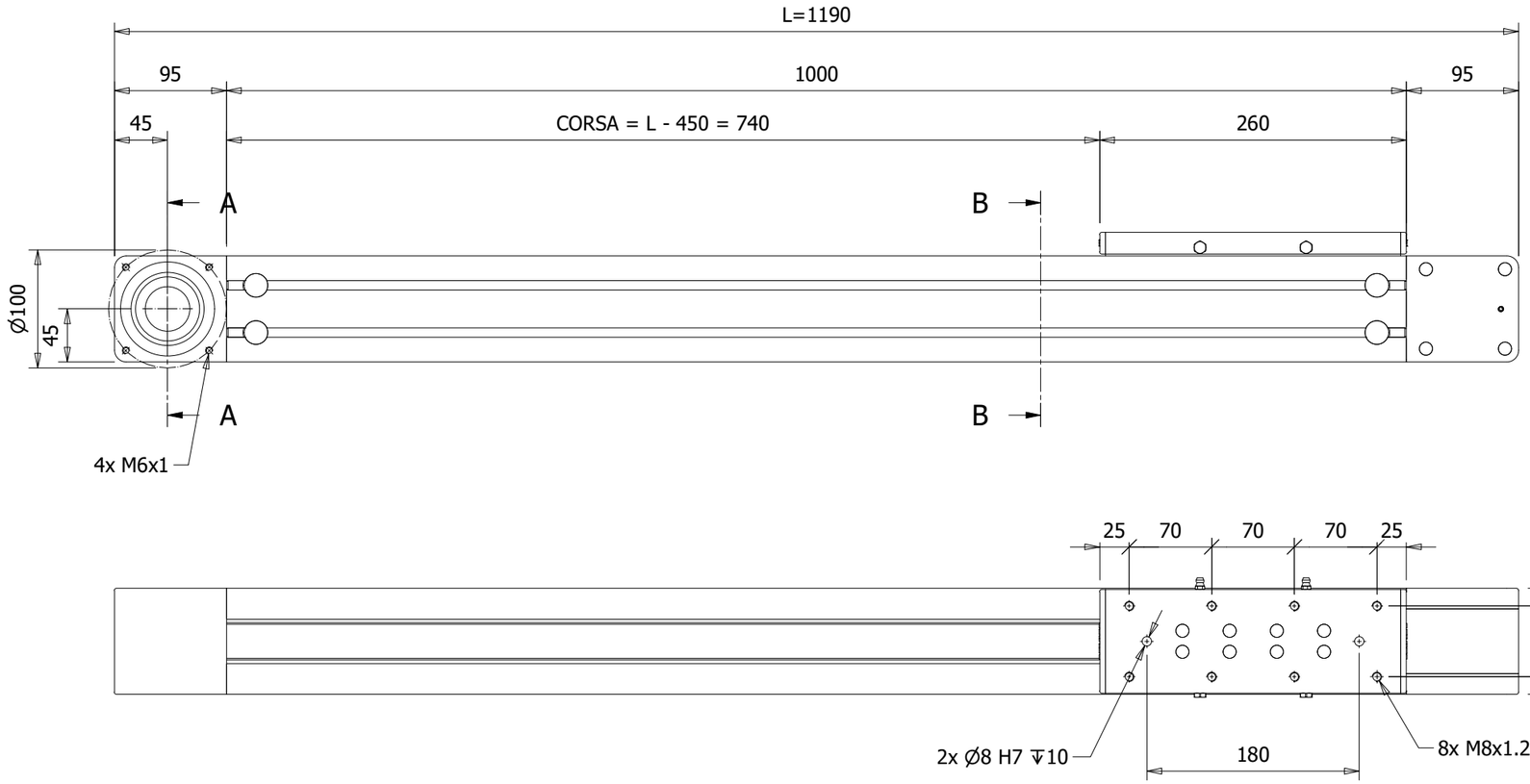

B-B (1 : 5)

A-A (1 : 5)

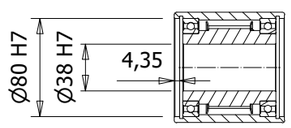

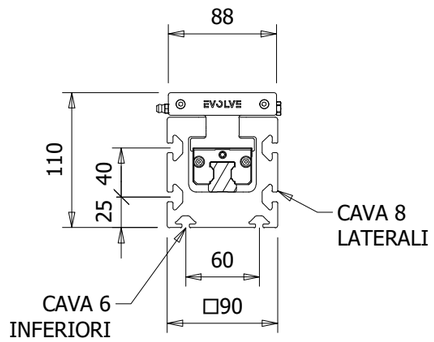

(1 : 10)

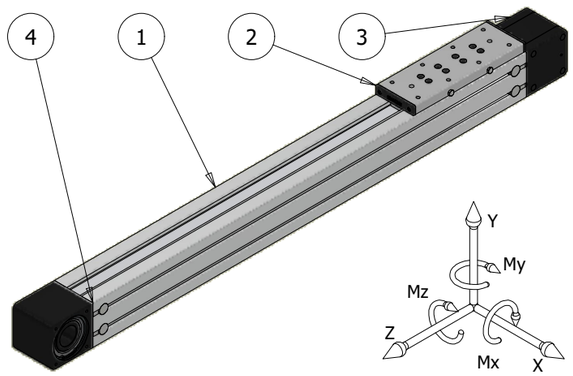

POS.	CODICE	TITOLO	Q.TÀ	MASSA
1	AS_UBD_090_L1000	ASSE UNITÀ BELT SERIE D MODELLO 090 L1000	1	12,907 kg
2	CR_UBD_090_M	CARRO UNITÀ BELT SERIE D MODELLO 090 TAGLIA M	1	2,766 kg
3	TS_UBD_090_F	TESTATA UNITÀ BELT SERIE D MODELLO 090 FOLLE	1	1,878 kg
4	TS_UBD_090_38	TESTATA UNITÀ BELT SERIE D MODELLO 090 Ø38	1	2,330 kg

EVOLVE

Foglio A3 | Massa 19.881 kg | Scala 1 : 5

Codice: UBD_090_M_TS38_X0740

Revisione: 00

EVOLVE S.r.l SI RISERVA A TERMINI DI LEGGE LA PROPRIETÀ DEL PRESENTE DISEGNO CON DIVIETO DI RIPRODURLO O COMUNICARLO A TERZI SENZA SUA AUTORIZZAZIONE

UBD_090_L

UNITÀ BELT SERIE D MODELLO 090 TAGLIA L

DATI TECNICI

Velocità max [m/s]	5
Ripetibilità [mm]	0.1
Cinghia	32 AT10
Corsa / giro [mm]	220
Dimensione guide	25
Numero guide ; pattini	1 ; 2
Dimensioni profilo [mm]	90 x 90 ; cava 8 e 6
Inerzia pulegge [kg·mm^2]	1410
Ix [mm^4]	2535930
Iy [mm^4]	3142470
Ip [mm^4]	5678400
Wx [mm^3]	50147
Wy [mm^3]	69833
A [mm^2]	3287

CARICHI CONSIGLIATI

Fx [N]	3000
Fy [N]	6000
Fz [N] (di trazione)	2200
Mx [Nm]	300
My [Nm]	300
Mz [Nm]	100

DESIGNAZIONE

Serie	Modello	Taglia	Testata	Corsa
UBD	090	L	TS*xx*	*xxxx*

ESEMPIO: UBD_090_L_TS38_X0650

UNITÀ BELT SERIE D MODELLO 090 TAGLIA L TESTATA TS38 CORSA 0650

TESTATE (su richiesta altre possibilità di accoppiamento)

TS34 2.46 kg
Ø34 H7

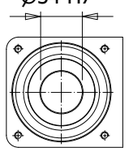

TS38 2.33 kg
Ø38 H7

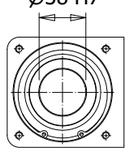

TS40 2.26 kg
Ø40 H7

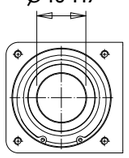

TS41 2.22 kg
Ø41 H7

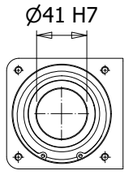

TS42 2.18 kg
Ø42 H7

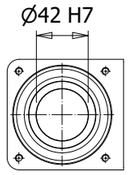

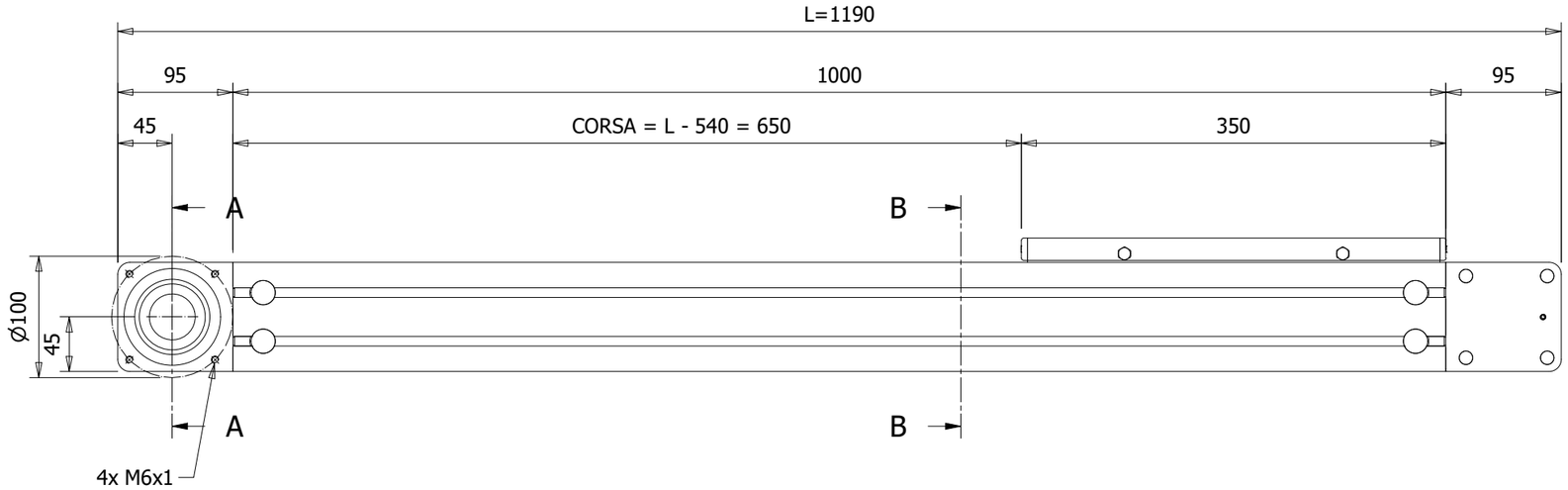

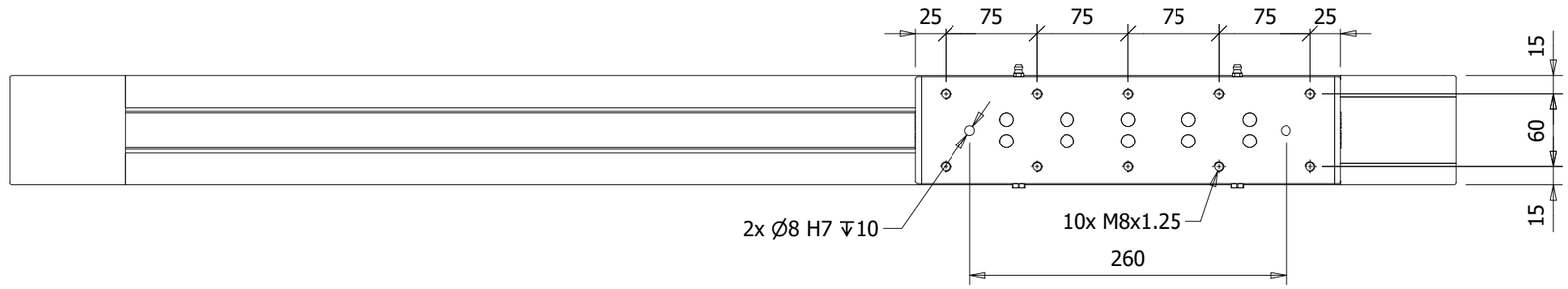

B-B (1 : 5)

A-A (1 : 5)

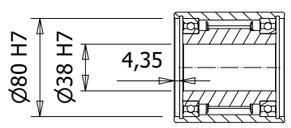

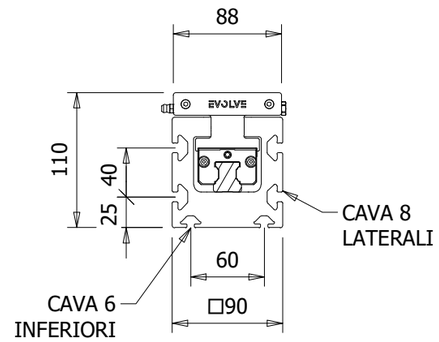

(1 : 10)

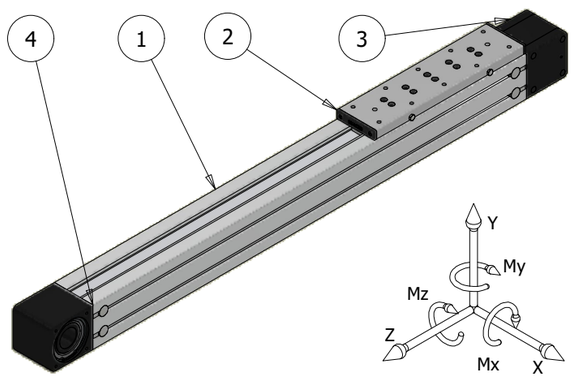

POS.	CODICE	TITOLO	Q.TÀ	MASSA
1	AS_UBD_090_L1000	ASSE UNITÀ BELT SERIE D MODELLO 090 L1000	1	12,907 kg
2	CR_UBD_090_L	CARRO UNITÀ BELT SERIE D MODELLO 090 TAGLIA L	1	3,392 kg
3	TS_UBD_090_F	TESTATA UNITÀ BELT SERIE D MODELLO 090 FOLLE	1	1,878 kg
4	TS_UBD_090_38	TESTATA UNITÀ BELT SERIE D MODELLO 090 Ø38	1	2,330 kg

EVOLVE

Foglio A3 | Massa 20.507 kg | Scala 1 : 5

Codice: UBD_090_L_TS38_X0650

Revisione: 00

EVOLVE S.r.l SI RISERVA A TERMINI DI LEGGE LA PROPRIETÀ DEL PRESENTE DISEGNO CON DIVIETO DI RIPRODURLO O COMUNICARLO A TERZI SENZA SUA AUTORIZZAZIONE

UBD_090_S+

UNITÀ BELT SERIE D MODELLO 090 TAGLIA S+

DATI TECNICI

Velocità max [m/s]	5
Ripetibilità [mm]	0.1
Cinghia	32 AT10
Corsa / giro [mm]	220
Dimensione guide	25
Numero guide ; pattini	1 ; 1
Dimensioni profilo [mm]	90 x 90 ; cava 8 e 6
Inerzia pulegge [kg·mm^2]	1410
Ix [mm^4]	2535930
Iy [mm^4]	3142470
Ip [mm^4]	5678400
Wx [mm^3]	50147
Wy [mm^3]	69833
A [mm^2]	3287

CARICHI CONSIGLIATI

Fx [N]	6000
Fy [N]	6000
Fz [N] (di trazione)	2200
Mx [Nm]	30
My [Nm]	30
Mz [Nm]	150

DESIGNAZIONE

Serie	Modello	Taglia	Testata	Corsa	Config.
UBD	090	S+	TS*xx*	*xxxx*	C1 C2

ESEMPIO: UBD_090_S+_TS38_X0810_C1
UNITÀ BELT SERIE D MODELLO 090 TAGLIA S+ TESTATA TS38 CORSA 0810 CONFIGURAZIONE C1

TESTATE (su richiesta altre possibilità di accoppiamento)

TS34 2,46 kg
Ø34 H7

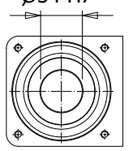

TS38 2,33 kg
Ø38 H7

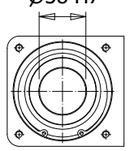

TS40 2,26 kg
Ø40 H7

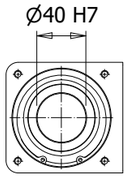

TS41 2,22 kg
Ø41 H7

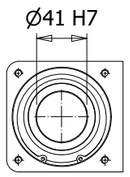

TS42 2,18 kg
Ø42 H7

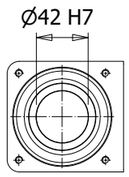

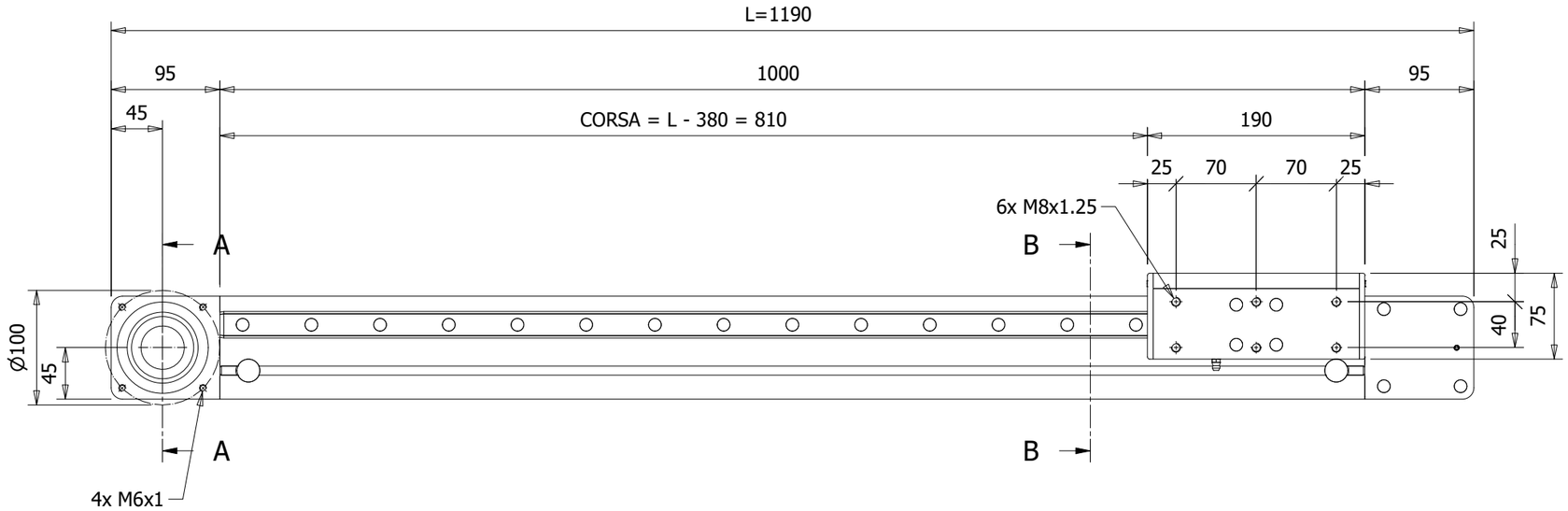

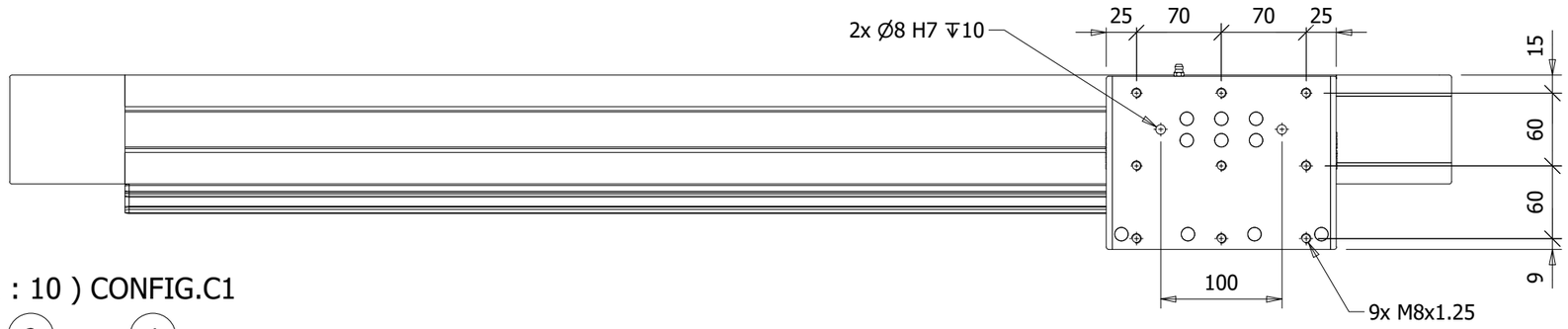

(1 : 10) CONFIG.C1

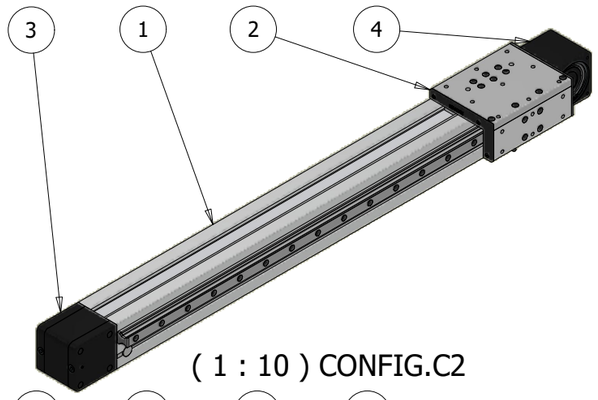

(1 : 10) CONFIG.C2

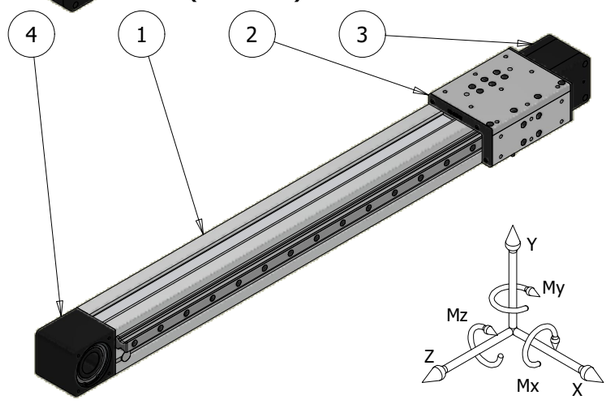

A-A (1 : 5)

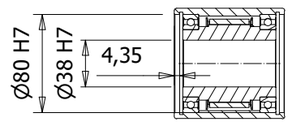

B-B (1 : 5)

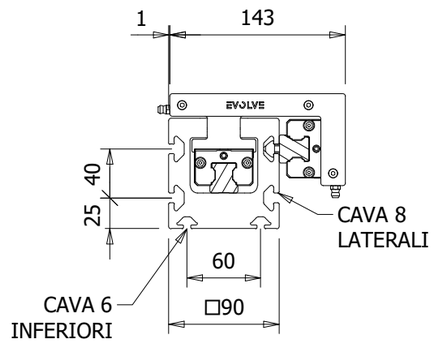

POS.	CODICE	TITOLO	Q.TÀ	MASSA
1	AS_UBD_090_+_L1000	ASSE UNITÀ BELT SERIE D MODELLO 090 + L1000	1	16,435 kg
2	CR_UBD_090_S+	CARRO UNITÀ BELT SERIE D MODELLO 090 TAGLIA S+	1	3,290 kg
3	TS_UBD_090_F	TESTATA UNITÀ BELT SERIE D MODELLO 090 FOLLE	1	1,878 kg
4	TS_UBD_090_38	TESTATA UNITÀ BELT SERIE D MODELLO 090 Ø38	1	2,330 kg

EVOLVE

Foglio A3 | Massa 23,932 kg | Scala 1 : 5

Codice: UBD_090_S+_TS38_X0810_C1

Revisione: 00

EVOLVE S.r.l SI RISERVA A TERMINI DI LEGGE LA PROPRIETÀ DEL PRESENTE DISEGNO CON DIVIETO DI RIPRODURLO O COMUNICARLO A TERZI SENZA SUA AUTORIZZAZIONE

UBD_090_M+

UNITÀ BELT SERIE D MODELLO 090 TAGLIA M+

DATI TECNICI

Velocità max [m/s]	5
Ripetibilità [mm]	0.1
Cinghia	32 AT10
Corsa / giro [mm]	220
Dimensione guide	25
Numero guide ; pattini	2 ; 4
Dimensioni profilo [mm]	90 x 90 ; cava 8 e 6
Inerzia pulegge [kg·mm^2]	1410
Ix [mm^4]	2535930
Iy [mm^4]	3142470
Ip [mm^4]	5678400
Wx [mm^3]	50147
Wy [mm^3]	69833
A [mm^2]	3287

CARICHI CONSIGLIATI

Fx [N]	11000
Fy [N]	11000
Fz [N] (di trazione)	2200
Mx [Nm]	550
My [Nm]	550
Mz [Nm]	300

DESIGNAZIONE

Serie	Modello	Taglia	Testata	Corsa	Config.
UBD	090	M+	TS*xx*	*xxxx*	C1 C2

ESEMPIO: UBD_090_M+_TS38_X0740_C1
UNITÀ BELT SERIE D MODELLO 090 TAGLIA M+
TESTATA TS38 CORSA 0740 CONFIGURAZIONE C1

TESTATE (su richiesta altre possibilità di accoppiamento)

TS34 2,46 kg
Ø34 H7

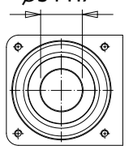

TS38 2,33 kg
Ø38 H7

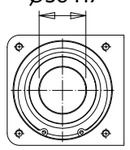

TS40 2,26 kg
Ø40 H7

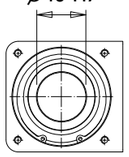

TS41 2,22 kg
Ø41 H7

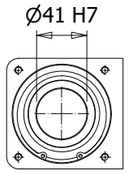

TS42 2,18 kg
Ø42 H7

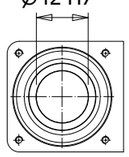

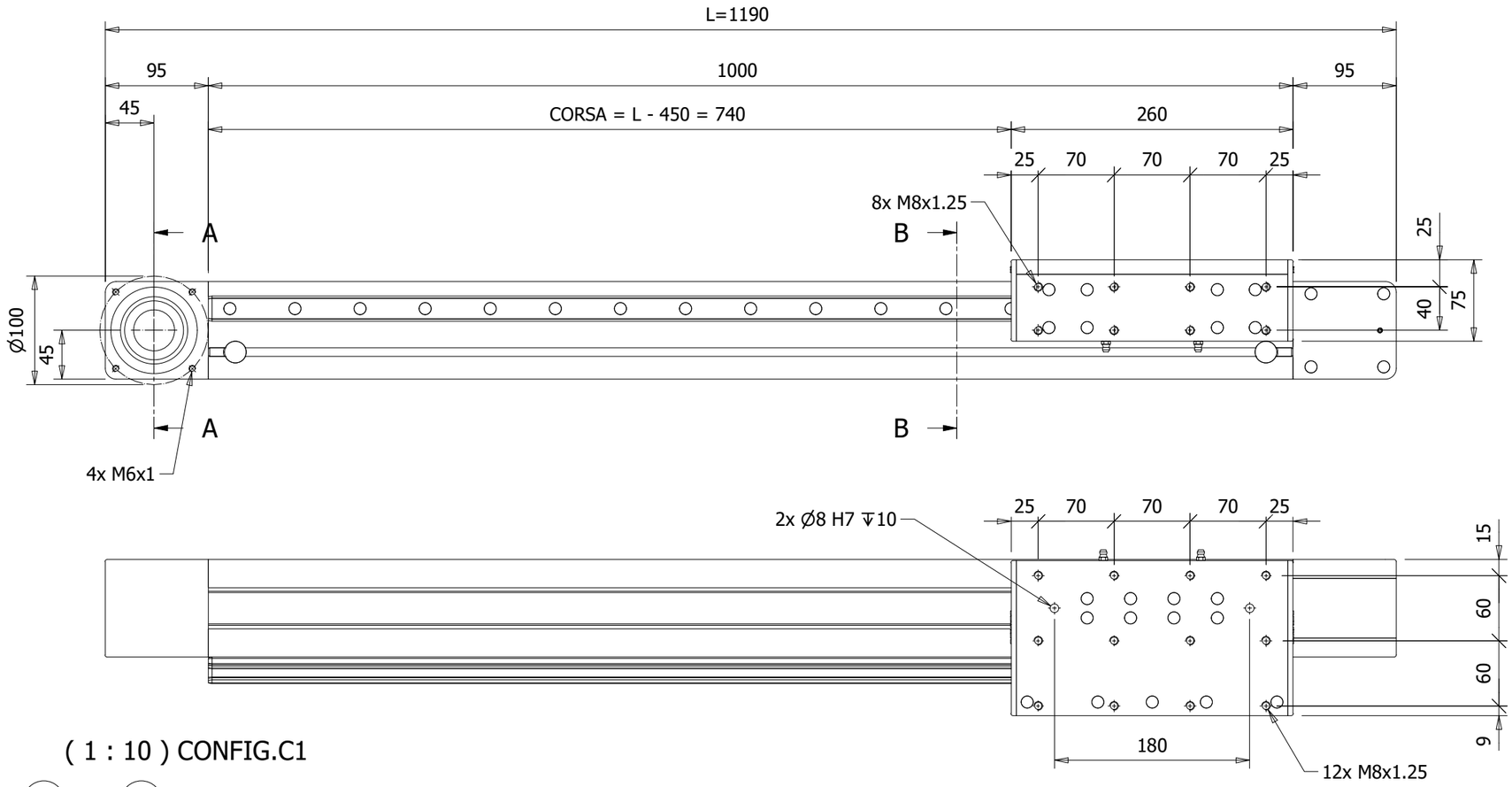

(1 : 10) CONFIG.C1

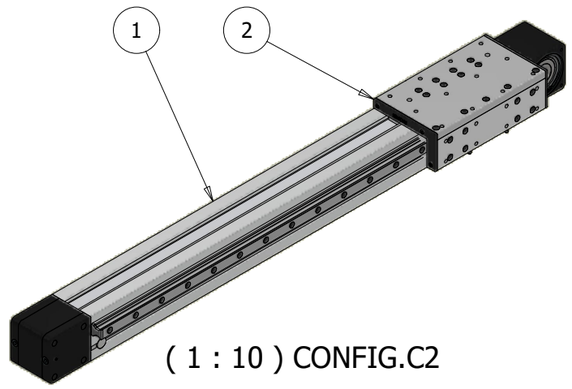

(1 : 10) CONFIG.C2

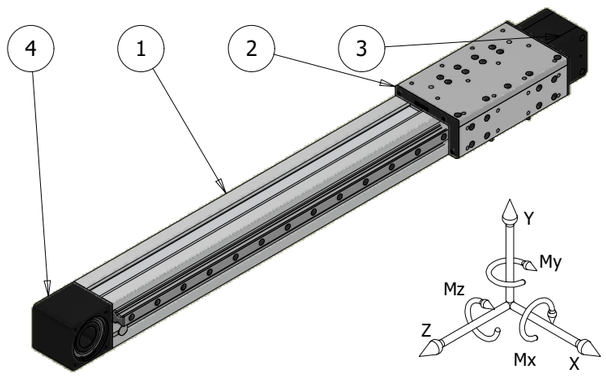

A-A (1 : 5)

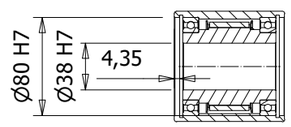

B-B (1 : 5)

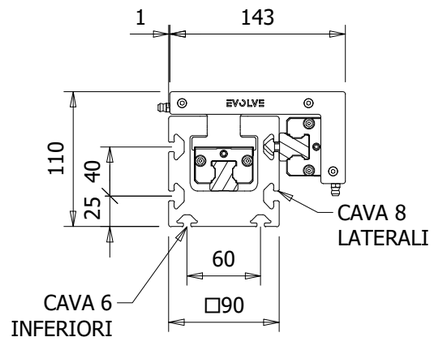

POS.	CODICE	TITOLO	Q.TÀ	MASSA
1	AS_UBD_090_+_L1000	ASSE UNITÀ BELT SERIE D MODELLO 090 + L1000	1	16,435 kg
2	CR_UBD_090_M+	CARRO UNITÀ BELT SERIE D MODELLO 090 TAGLIA M+	1	5,189 kg
3	TS_UBD_090_F	TESTATA UNITÀ BELT SERIE D MODELLO 090 FOLLE	1	1,878 kg
4	TS_UBD_090_38	TESTATA UNITÀ BELT SERIE D MODELLO 090 Ø38	1	2,330 kg

EVOLVE

Foglio A3 | Massa 25,831 kg | Scala 1 : 5

Codice: UBD_090_M+_TS38_X0740_C1

Revisione: 00

EVOLVE S.r.l SI RISERVA A TERMINI DI LEGGE LA PROPRIETÀ DEL PRESENTE DISEGNO CON DIVIETO DI RIPRODURLO O COMUNICARLO A TERZI SENZA SUA AUTORIZZAZIONE

UBD_090_L+

UNITÀ BELT SERIE D MODELLO 090 TAGLIA L+

DATI TECNICI

Velocità max [m/s]	5
Ripetibilità [mm]	0.1
Cinghia	32 AT10
Corsa / giro [mm]	220
Dimensione guide	25
Numero guide ; pattini	2 ; 4
Dimensioni profilo [mm]	90 x 90 ; cava 8 e 6
Inerzia pulegge [kg·mm^2]	1410
Ix [mm^4]	2535930
Iy [mm^4]	3142470
Ip [mm^4]	5678400
Wx [mm^3]	50147
Wy [mm^3]	69833
A [mm^2]	3287

CARICHI CONSIGLIATI

Fx [N]	11000
Fy [N]	11000
Fz [N] (di trazione)	2200
Mx [Nm]	600
My [Nm]	600
Mz [Nm]	300

DESIGNAZIONE

Serie	Modello	Taglia	Testata	Corsa	Config.
UBD	090	L+	TS*xx*	*xxxx*	C1 C2

ESEMPIO: UBD_090_L+_TS38_X0650_C1
UNITÀ BELT SERIE D MODELLO 090 TAGLIA L+ TESTATA TS38 CORSA 0650 CONFIGURAZIONE C1

TESTATE (su richiesta altre possibilità di accoppiamento)

TS34 2.46 kg
Ø34 H7

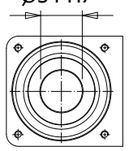

TS38 2.33 kg
Ø38 H7

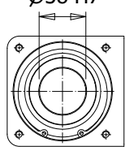

TS40 2.26 kg
Ø40 H7

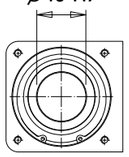

TS41 2.22 kg
Ø41 H7

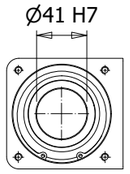

TS42 2.18 kg
Ø42 H7

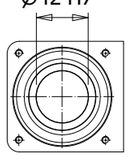

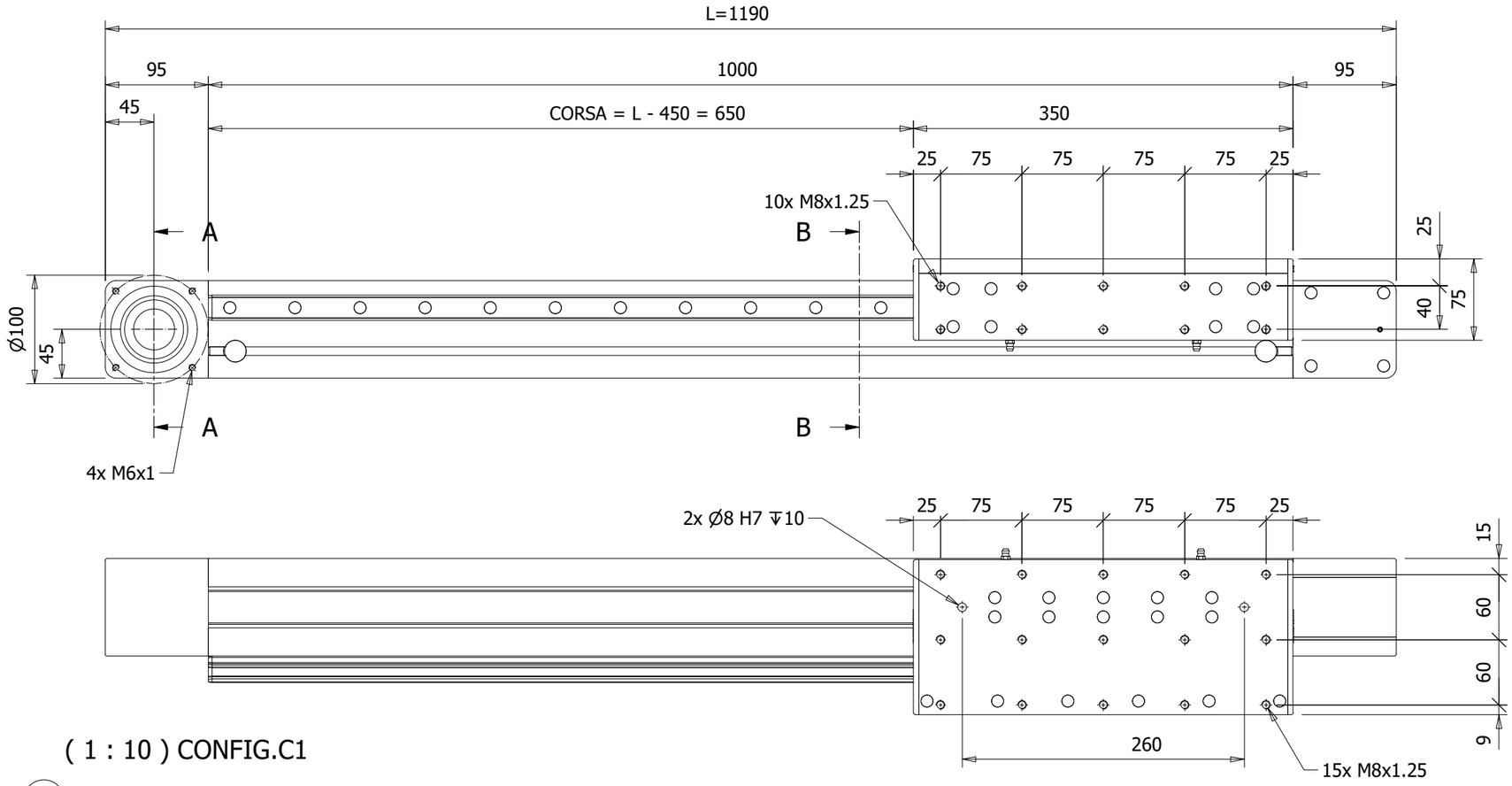

(1 : 10) CONFIG.C1

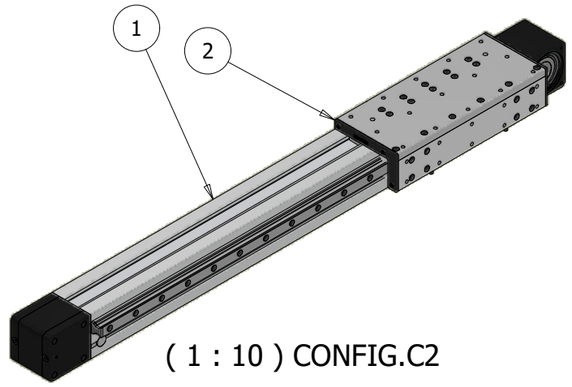

(1 : 10) CONFIG.C2

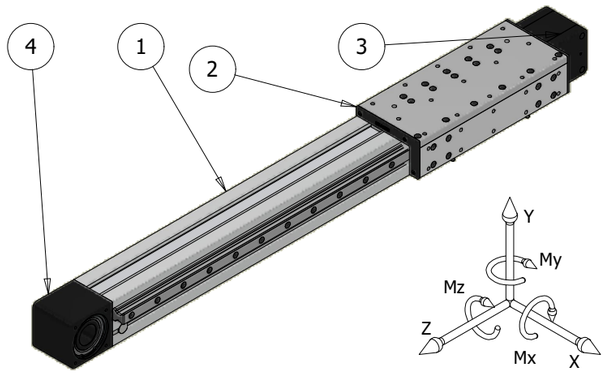

A-A (1 : 5)

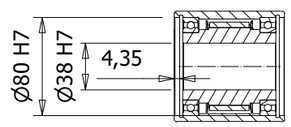

B-B (1 : 5)

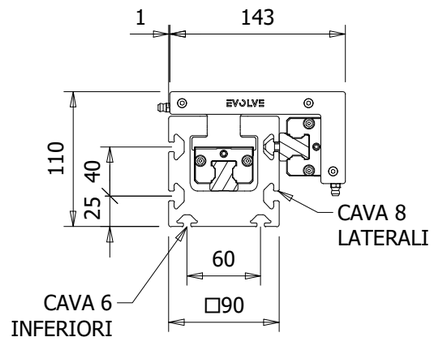

POS.	CODICE	TITOLO	Q.TÀ	MASSA
1	AS_UBD_090_+_L1000	ASSE UNITÀ BELT SERIE D MODELLO 090 + L1000	1	16,435 kg
2	CR_UBD_090_L+	CARRO UNITÀ BELT SERIE D MODELLO 090 TAGLIA L+	1	6,312 kg
3	TS_UBD_090_F	TESTATA UNITÀ BELT SERIE D MODELLO 090 FOLLE	1	1,878 kg
4	TS_UBD_090_38	TESTATA UNITÀ BELT SERIE D MODELLO 090 Ø38	1	2,330 kg

EVOLVE

Foglio A3 | Massa 26.955 kg | Scala 1 : 5

Codice: UBD_090_L+_TS38_X0650_C1

Revisione: 00

EVOLVE S.r.l SI RISERVA A TERMINI DI LEGGE LA PROPRIETÀ DEL PRESENTE DISEGNO CON DIVIETO DI RIPRODURLO O COMUNICARLO A TERZI SENZA SUA AUTORIZZAZIONE

UBD_060

ESEMPI DI CALETTAMENTO TESTATA / RIDUTTORE

ALFA CP 015

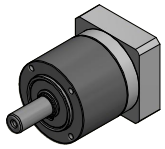

- Epicicloidale denti dritti
- Coassiale
- Per motori brushless
- Gioco ≤ 12' (15' 2 stadi)
- Rapporto riduzione 3 ÷ 100
- Coppie nominali 30 ÷ 40 Nm
- Rumorosità ≤ 60 Db(A)

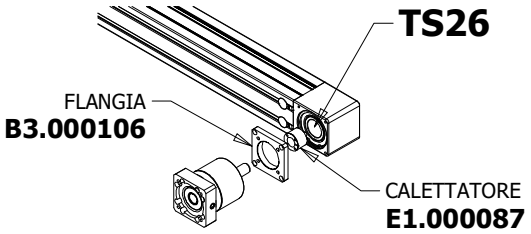

ALFA NP 005

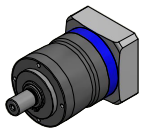

- Epicicloidale denti elicoidali
- Coassiale
- Per motori brushless
- Gioco ≤ 6' (8' 2 stadi)
- Rapporto riduzione 3 ÷ 100
- Coppie nominali 11 ÷ 14 Nm
- Rumorosità ≤ 58 Db(A)

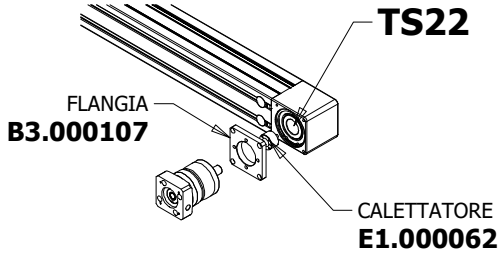

ALFA CPK 015

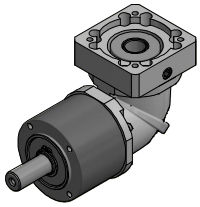

- Epicicloidale denti dritti + coppia conica
- Ortogonale
- Per motori brushless
- Gioco ≤ 15'
- Rapporto riduzione 4 ÷ 100
- Coppie nominali 6.8 ÷ 13 Nm
- Rumorosità ≤ 68 Db(A)

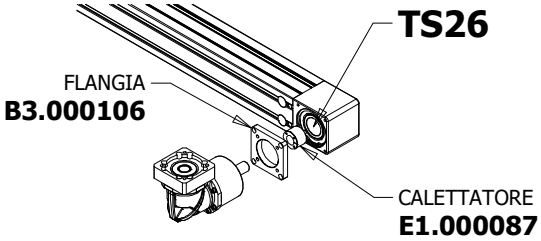

ALFA NPK 005

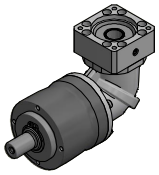

- Epicicloidale denti dritti + coppia conica
- Ortogonale
- Per motori brushless
- Gioco ≤ 15' (13' 3 stadi)
- Rapporto riduzione 3 ÷ 100
- Coppie nominali 35 ÷ 100 Nm
- Rumorosità ≤ 70 Db(A)

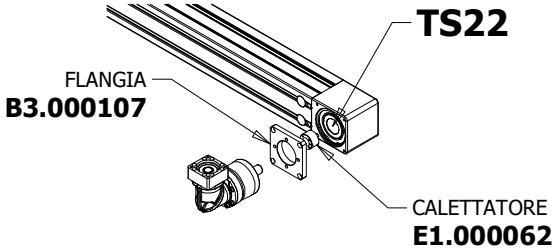

VF 30 P1

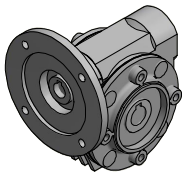

- Vite senza fine
- Ortogonale
- Per motori asincroni
- Gioco 33' ± 10'
- Rapporto riduzione 7 ÷ 70
- Coppia max 24 Nm
- Rumorosità n.d.

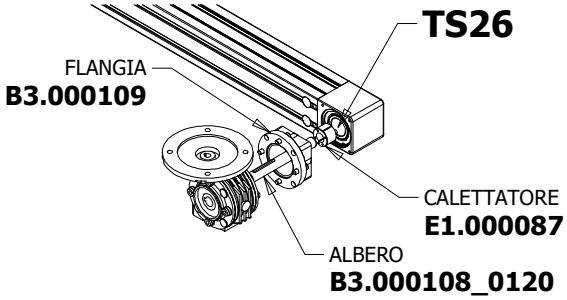

EVOLVE

EVOLVE S.r.l Via A. Mantegna, 25/C - 35019, Tombolo PD | www.evolve-srl.com
+39 049 4907917 | cs@evolve-srl.com | CF/P.IVA 05389170282

Revisione 00

EVOLVE S.r.l SI RISERVA A TERMINI DI LEGGE LA PROPRIETÀ DEL PRESENTE DISEGNO CON DIVIETO DI RIPRODURLO O COMUNICARLO A TERZI SENZA SUA AUTORIZZAZIONE

UBD_090

ESEMPI DI CALETTAMENTO TESTATA / RIDUTTORE

ALFA CPS 025

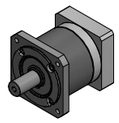

- Epicicloidale denti dritti
- Coassiale
- Per motori brushless
- Gioco ≤ 12' (15' 2 stadi)
- Rapporto riduzione 3 ÷ 100
- Coppie nominali 70 ÷ 100 Nm
- Rumorosità ≤ 62 Db(A)

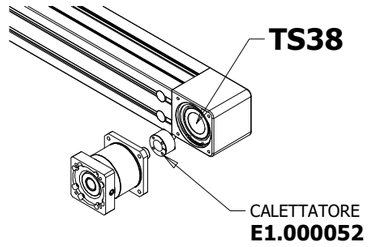

ALFA NP 025

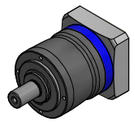

- Epicicloidale denti elicoidali
- Coassiale
- Per motori brushless
- Gioco ≤ 6' (8' 2 stadi)
- Rapporto riduzione 3 ÷ 100
- Coppie nominali 80 ÷ 100 Nm
- Rumorosità ≤ 61 Db(A)

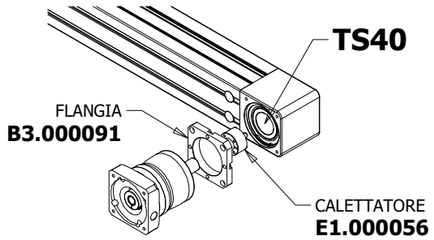

ALFA CPSK 025

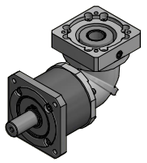

- Epicicloidale denti dritti + coppia conica
- Ortogonale
- Per motori brushless
- Gioco ≤ 17' (18' 3 stadi)
- Rapporto riduzione 3 ÷ 100
- Coppie nominali 35 ÷ 100 Nm
- Rumorosità ≤ 70 Db(A)

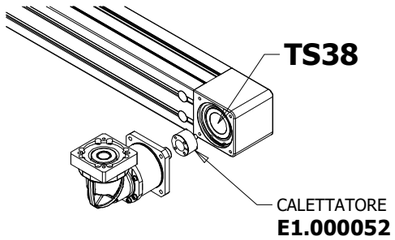

ALFA NPK 025

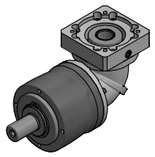

- Epicicloidale denti dritti + coppia conica
- Ortogonale
- Per motori brushless
- Gioco ≤ 15' (13' 3 stadi)
- Rapporto riduzione 3 ÷ 100
- Coppie nominali 35 ÷ 100 Nm
- Rumorosità ≤ 70 Db(A)

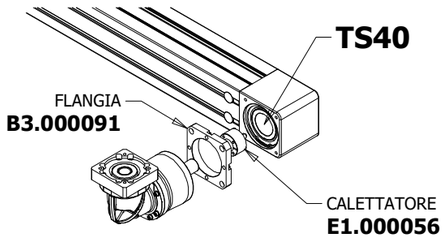

ALFA CVH 040

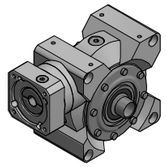

- Vite senza fine
- Ortogonale
- Per motori brushless
- Gioco ≤ 8'
- Rapporto riduzione 1 ÷ 40
- Coppie nominali 68 ÷ 82 Nm
- Rumorosità ≤ 54 Db(A)

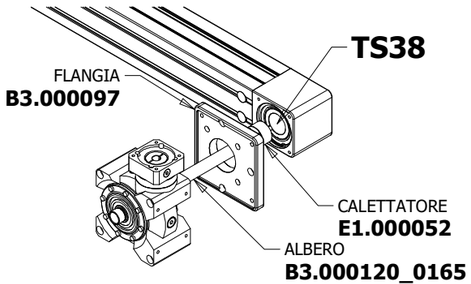

K HF 19

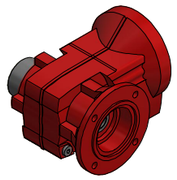

- Coppia conica
- Ortogonale
- Per motori brushless / asincroni
- Gioco n.d.
- Rapporto riduzione 4.50 ÷ 4.48
- Coppia max 80 Nm
- Rumorosità n.d.

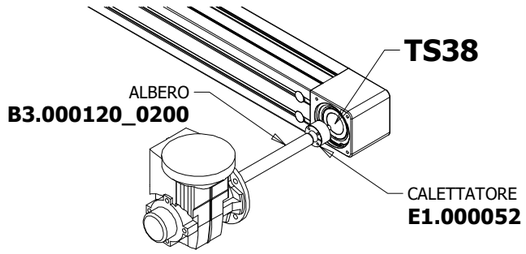

K HF 29

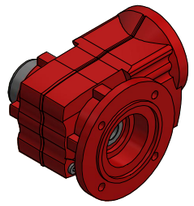

- Coppia conica
- Ortogonale
- Per motori brushless / asincroni
- Gioco n.d.
- Rapporto riduzione 3.19 ÷ 54.89
- Coppia max 130 Nm
- Rumorosità n.d.

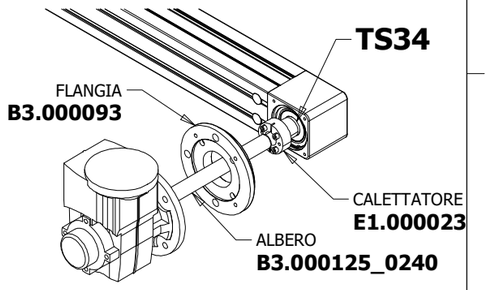

A 05 UH25 F1B

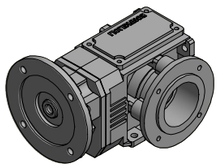

- Coppia conica
- Ortogonale
- Per motori asincroni e brushless
- Gioco 18' ÷ 28'
- Rapporto riduzione 5.5 ÷ 91.6
- Coppia max 100 Nm
- Rumorosità n.d.

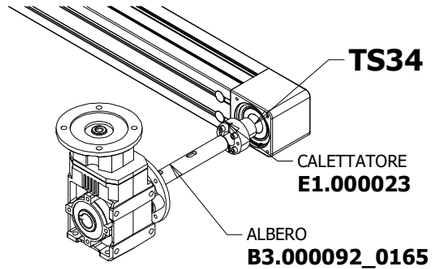

A 10 UH30 F1A

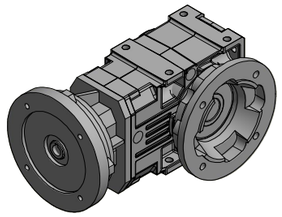

- Coppia conica
- Ortogonale
- Per motori asincroni e brushless
- Gioco 17' ÷ 27' (8' ÷ 12' in versione RB gioco ridotto)
- Rapporto riduzione 5.5 ÷ 91.6
- Coppia max 150 Nm
- Rumorosità n.d.

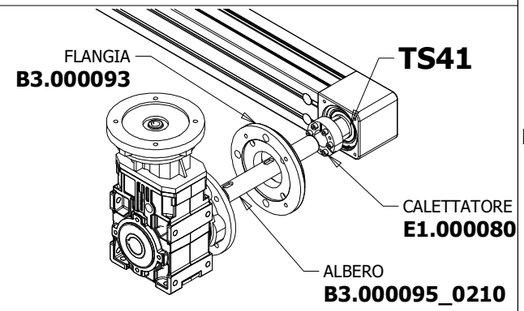

VF 49 P1

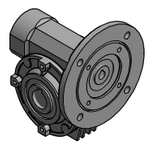

- Vite senza fine
- Ortogonale
- Per motori asincroni
- Gioco 22' ± 7'
- Rapporto riduzione 7 ÷ 100
- Coppia max 88 Nm
- Rumorosità n.d.

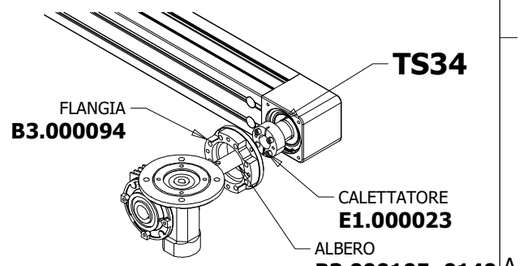

EVOLVE

EVOLVE S.r.l Via A. Mantegna, 25/C - 35019, Tombolo PD | www.evolve-srl.com
+39 049 4907917 | cs@evolve-srl.com | CF/P.IVA 05389170282

Revisione 00

EVOLVE S.r.l SI RISERVA A TERMINI DI LEGGE LA PROPRIETÀ DEL PRESENTE DISEGNO CON DIVIETO DI RIPRODURLO O COMUNICARLO A TERZI SENZA SUA AUTORIZZAZIONE

CALETTATORI AUTOCENTRANTI

CONSIGLIATI E COMPATIBILI CON TESTATE EVOLVE

FORMA 110

- Momenti torcenti medio elevati
- Tempi di montaggio contenuti
- Ingombri radiali contenuti
- Pressioni superficiali molto basse
- Tolleranze albero massima amissibile h8
- Rugosità max Ra 3.2 µm
- Nessun spostamento assiale durante il serraggio

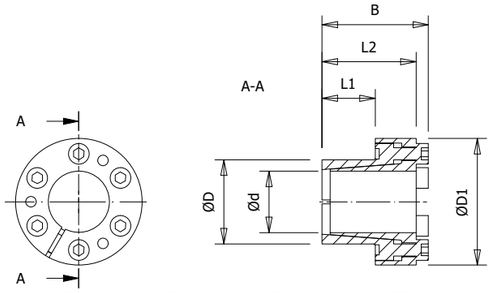

d x D	L1	L2	B	D1	Momento torcente [Nm]	Forza assiale [kN]	Pressione Superficiale albero ; mozzo [N/mm^2]	Viti DIN 912 12.9	Coppia serraggio [Nm]	Massa [kg]	Testata compatibile	Codice
17x26	18	31	44	47	180	22	190 ; 125	4 x M6	17	0.25	TS26	**E1.000092**
25x34	25	38	51	56	270	23	105 ; 75	4 x M6	17	0.36	TS34	**E1.000023**
30x41	25	38	51	62	510	34	127 ; 90	6 x M6	17	0.48	TS41	**E1.000080**
35x47	32	45	52	69	790	45	105 ; 80	8 x M6	17	0.58	TS47	**E1.000045**

FORMA 130

- Momenti torcenti elevati
- Tempi di montaggio contenuti
- Applicazione economicamente vantaggiosa
- Eccellente perpendicolarità albero-mozzo
- Tolleranze albero massima amissibile h8
- Rugosità max Ra 3.2 µm
- Leggero spostamento assiale del mozzo rispetto all'albero durante il serraggio

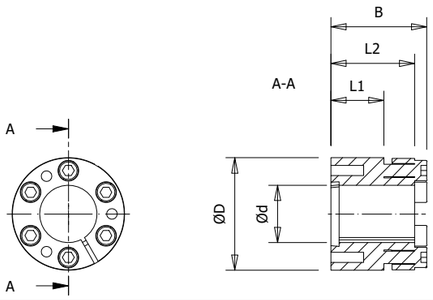

d x D	L1	L2	B	Momento torcente [Nm]	Forza assiale [kN]	Pressione Superficiale albero ; mozzo [N/mm^2]	Viti DIN 912 12.9	Coppia serraggio [Nm]	Massa [kg]	Testata compatibile	Codice
28 x 55	26	41	47	760	54	200 ; 105	6 x M6	17	0.5	TS55	**E1.000044**
30 x 55	26	41	47	820	54	185 ; 105	6 x M6	17	0.5	TS55	**E1.000061**

FORMA 139

- Momenti torcenti medio bassi
- Tempi di montaggio contenuti
- Applicazione economicamente vantaggiosa
- Tolleranze albero massima amissibile h8
- Rugosità max Ra 3.2 µm
- Leggero spostamento assiale del mozzo rispetto all'albero durante il serraggio

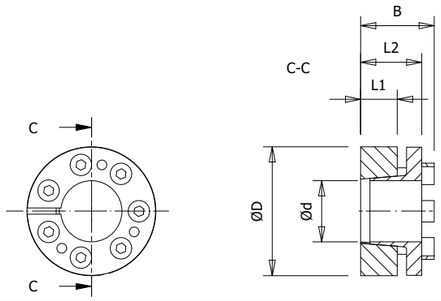

d x D	L1	L2	B	Momento torcente [Nm]	Forza assiale [kN]	Pressione Superficiale albero ; mozzo [N/mm^2]	Viti DIN 912 12.9	Coppia serraggio [Nm]	Massa [kg]	Testata compatibile	Codice
20 x 42	12	20	24	270	27.7	245 ; 146	7 x M4	5	0.2	TS42	**E1.000022**
25 x 47	12	20	24	340	27.7	196 ; 130	7 x M4	5	0.2	TS47	**E1.000090**

FORMA 350

- Momenti torcenti medio alti
- Tempi di montaggio contenuti
- Facilità di montaggio
- Numero viti di serraggio contenuto
- Tolleranze albero massima amissibile h8
- Rugosità max Ra 3.2 µm
- Leggero spostamento assiale del mozzo rispetto all'albero durante il serraggio

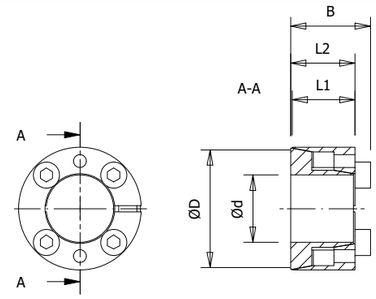

d x D	L1	L2	B	Momento torcente [Nm]	Forza assiale [kN]	Pressione Superficiale albero ; mozzo [N/mm^2]	Viti DIN 912 12.9	Coppia serraggio [Nm]	Massa [kg]	Testata compatibile	Codice
10 x 20	12.5	13	15.5	20	4	124 ; 62	4 x M2.5	1.2	0.019	TS20	**E1.000091**
12 x 22	12.5	13	15.5	24	4	104 ; 56	4 x M2.5	1.2	0.024	TS22	**E1.000062**
14 x 26	16.5	17	20	42	6	99 ; 53	4 x M3	2.1	0.039	TS26	**E1.000087**
20 x 38	20.5	21	26	170	17	161 ; 85	4 x M5	10	0.1	TS38	**E1.000052**
22 x 40	20.5	21	26	187	17	146 ; 80	4 x M5	10	0.11	TS40	**E1.000056**
25 x 47	25	26	32	299	24	147 ; 78	4 x M6	17	0.19	TS47	**E1.000093**
32 x 55	25	26	32	575	36	172 ; 100	6 x M6	17	0.25	TS55	**E1.000043**

MONTAGGIO AD OLIO

I valori di **Momento torcente, Forza assiale** e le **Pressioni generate** indicati in tabella sono calcolati per un montaggio ad olio. Il calettatore viene consegnato lubrificato con olio per protegere le superfici dall'ossidazione.

1. Pulire in modo accurato tutte le superfici di contatto dell'albero e del mozzo e oliare leggermente.(*)
2. Inserire il calettarore per tutta la lunghezza nel foro del mozzo quindi, dopo aver allentato le viti, inserire l'albero 2.(**)
3. Avvitare manualmente le viti sino a che le superfici del calettatore non siano a contatto con l'albero e il mozzo.
4. Serrare tutte le viti al 50% del valore della coppia di serraggio indicata in tabella con sequenza incrociata.
5. Ripetere l'operazione usando la chiave dinamometrica settata alla coppia di serraggio leggeremente maggiorata (circa 5%) serrando 1/4 di giro a passata fin tanto che non sia possibile avanzare più 1/4 di giro. (***)
6. Riportando la chiave dinamometrica al valore di coppia riportato in tabella controllare il serraggio delle viti, nessuna deve poter essere avvitata ulteriormente. Il serraggio non necessita di controlli dopo l'entrata in servizio.

(*) **Attenzione:** non usare bisolfuro di molibdeno o altri grassi, causa di notevoli riduzioni del coefficiente d'attrito.
(**) È possibile aiutare gli anelli a rimanere separati durante la fase di montaggio spostando 2 viti nei fori di estrazione.
(***) Non utilizzando una coppia leggermente maggiorata si renderebbero necessarie molte passate a causa del rillassamento delle viti adiacenti.

MONTAGGIO A SECCO

Nel caso di montaggio a secco è necessario smontare il calettatore e pulire con solvente, anche le superfici di contatto dell'albero e del mozzo devono essere completamente asciutte. I valori in tabella devono essere corretti:

- Montonto torcente +5%
- Forza assiale+5%
- Pressione sul mozzo -16%
- Pressione sull'albero -16%

SMONTAGGIO

1. Assicurarsi che nessun carico esterno sia applicato al calettatore, all'albero o a qualsiasi componente collegato.
2. Rimuovere tutte le viti e trasferirne il numero necessario nei fori di estrazione dell'anello interno.
3. Separare l'anello esterno [2], serrando progressivamente le viti di smontaggio secondo uno schema a croce, di 1/4 di giro ad ogni passata.

In caso di riutilizzo verificare che tutte le superfici e viti siano pulite e senza evidenti segni di deformazione o grippaggi, quindi oliare e rimontare i componenti.

EVOLVE

EVOLVE S.r.l Via A. Mantegna, 25/C - 35019, Tombolo PD | www.evolve-srl.com
+39 049 4907917 | cs@evolve-srl.com | CF/P.IVA 05389170282

Revisione 00

EVOLVE S.r.l SI RISERVA A TERMINI DI LEGGE LA PROPRIETÀ DEL PRESENTE DISEGNO CON DIVIETO DI RIPRODURLO O COMUNICARLO A TERZI SENZA SUA AUTORIZZAZIONE

CAVA 5

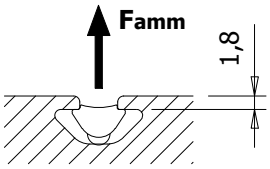

RESISTENZA IN TRAZIONE CAVA

Forza ammissibile in trazione comprensivo di **coefficiente sicurezza 2** in deformazione plastica relativa a i fianchi della cava

F_{amm} = 500N

TASSELLO IN ACCIAIO ZINCATO

CARATTERISTICHE:

- Tassello **Scorrevole**
- **Inseribile** di testa o direttamente dalla cava
- Dotato di **sfera a molla** che permette di mantenere la posizione agevolando il montaggio
- Tassello **Autoallineante**

(1 : 1)

Filettatura	Massa [g]	Coppia serraggio [Nm]	Carico ammesso per tassello [N]	Quantità confezione	Codice
M3	1.4	1.5	500	100	**E1.000053**
M4	1.6	3	500	100	**E1.000054**
M5	1.8	4.5	500	100	**E1.000055**

(1 : 1)

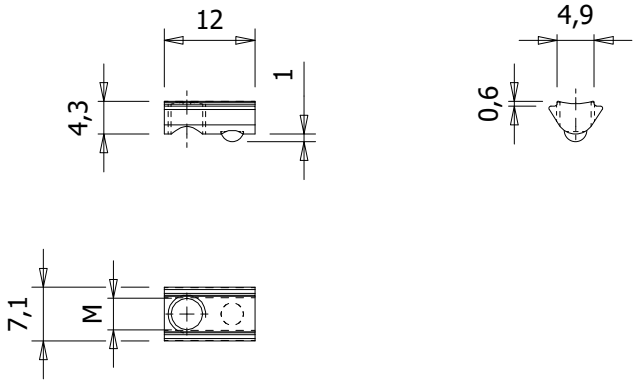

EVOLVE

EVOLVE S.r.l Via A. Mantegna, 25/C - 35019, Tombolo PD | www.evolve-srl.com
+39 049 4907917 | cs@evolve-srl.com | CF/P.IVA 05389170282

Revisione 00

EVOLVE S.r.l SI RISERVA A TERMINI DI LEGGE LA PROPRIETÀ DEL PRESENTE DISEGNO CON DIVIETO DI RIPRODURLO O COMUNICARLO A TERZI SENZA SUA AUTORIZZAZIONE

CAVA 6

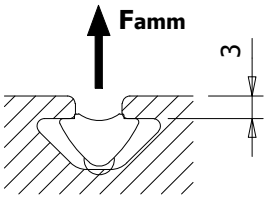

RESISTENZA IN TRAZIONE CAVA

Forza ammissibile in trazione comprensivo di **coefficiente sicurezza 2** in deformazione plastica relativa a i fianchi della cava

F_{amm} = 1750N

TASSELLO IN ACCIAIO ZINCATO

CARATTERISTICHE:

- Tassello **Scorrevole**
- **Inseribile** di testa o direttamente dalla cava
- Dotato di **sfera a molla** che permette di mantenere la posizione agevolando il montaggio
- Tassello **Autoallineante**

(1 : 1)

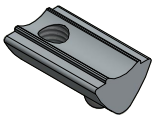

Filettatura	Massa [g]	Coppia serraggio [Nm]	Carico ammesso per tassello [N]	Quantità confezione	Codice
M3	5.5	1.5	500	100	**E1.000063**
M4	5.3	4	1750	100	**E1.000064**
M5	4.5	8	1750	100	**E1.000065**
M6	4.6	14	1750	100	**E1.000066**

(1 : 1)

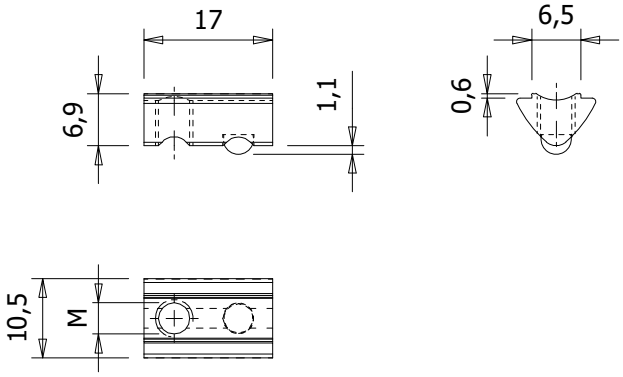

EVOLVE S.r.l Via A. Mantegna, 25/C - 35019, Tombolo PD | www.evolve-srl.com
+39 049 4907917 | cs@evolve-srl.com | CF/P.IVA 05389170282

Revisione 00

EVOLVE S.r.l SI RISERVA A TERMINI DI LEGGE LA PROPRIETÀ DEL PRESENTE DISEGNO CON DIVIETO DI RIPRODURLO O COMUNICARLO A TERZI SENZA SUA AUTORIZZAZIONE

CAVA 8

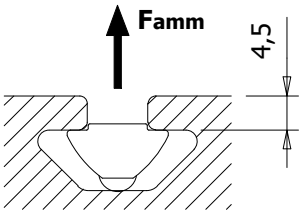

RESISTENZA IN TRAZIONE CAVA

Forza ammissibile in trazione comprensivo di **coefficiente sicurezza 2** in deformazione plastica relativa a i fianchi della cava

F_{amm} = 5000N (2500N Versione light)

TASSELLO IN ACCIAIO ZINCATO

CARATTERISTICHE:

- Tassello **Scorrevole**
- **Inseribile** di testa o direttamente dalla cava
- Dotato di **sfera a molla** che permette di mantenere la posizione agevolando il montaggio
- Tassello **Autoallineante**

(1 : 1)

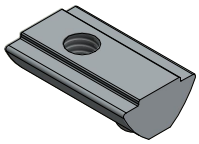

Filettatura	Massa [g]	Coppia serraggio [Nm]	Carico ammesso per tassello [N]	Quantità confezione	Codice
M3	10.9	1.5	500	100	**E1.000083**
M4	10.8	4	2500	100	**E1.000084**
M5	10.5	8	2500	100	**E1.000085**
M6	9.9	14	3500	100	**E1.000086**
M8	9	20	4000	100	**E1.000088**

(1 : 1)

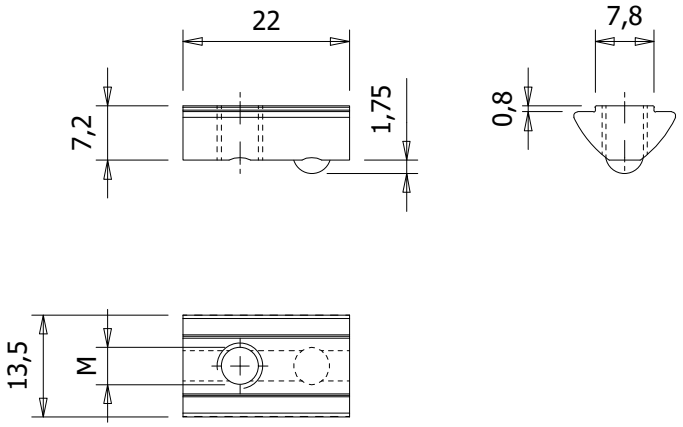

EVOLVE S.r.l Via A. Mantegna, 25/C - 35019, Tombolo PD | www.evolve-srl.com
+39 049 4907917 | cs@evolve-srl.com | CF/P.IVA 05389170282

Revisione 00

EVOLVE S.r.l SI RISERVA A TERMINI DI LEGGE LA PROPRIETÀ DEL PRESENTE DISEGNO CON DIVIETO DI RIPRODURLO O COMUNICARLO A TERZI SENZA SUA AUTORIZZAZIONE

ESEMPIO DI UTILIZZO DEI NOMOGRAMMI PER IL CALCOLO DELLE DEFLESSIONI E ANGOLI DI TORSIONE

ESEMPIO: Calcolo deflessione da carico concentrato:
F=1000N L=1000mm J=50 cm^4

(1) Individuare un *punto 1* sull'asse Y (carico) per il carico applicato F
(2) Individuare un *punto 2* sull'asse X (lunghezza) per la lunghezza del proflato.
(3) Tracciare una linea orizzontale da *1* e una linea verticale da *2*, quindi nominare l'intersezione tra le due linee *3*.
(4) Individuare un *punto 4* sull'asse Y a destra per il momento di inerzia sezione del proflato utilizzato. **(*)**
(5) Tracciare una linea orizzontale da *4* e una linea parallela alle linee diagonali del grafico da *3*.
(6) Nominare l'intersezione delle linee da (5) come *5*.
(7) Tracciare una linea verso l'alto da *5* e individuare un'intersezione *6* corrispondente al metodo di supporto utilizzato.
Risultato: in base ai valori dell'esempio, la defessione sarebbe 0.62mm con il profilato incastrato su ambe le estremità.

(*) CONVERSIONI: 1cm^4 = 10000mm^4

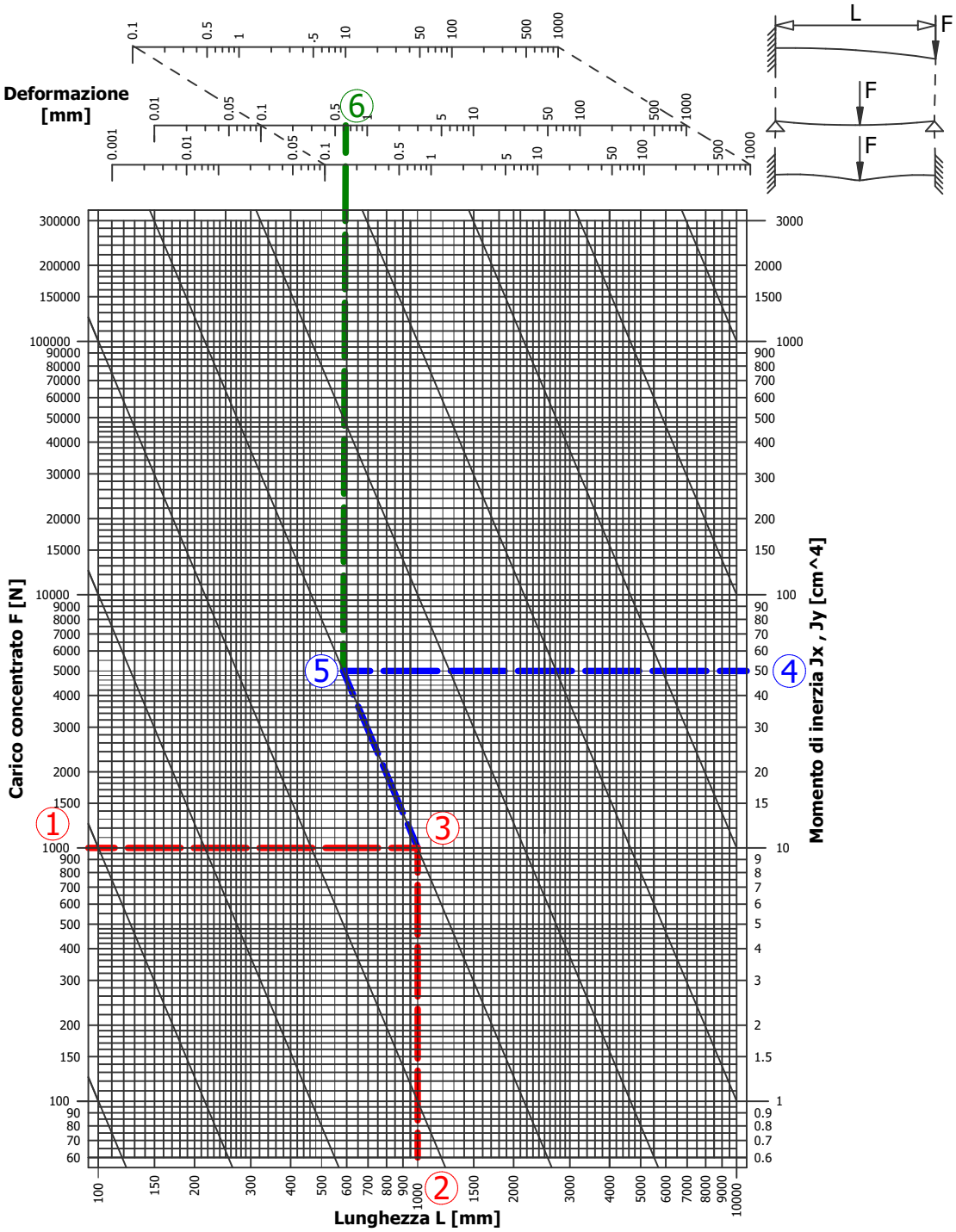

EVOLVE S.r.l SI RISERVA A TERMINI DI LEGGE LA PROPRIETÀ DEL PRESENTE DISEGNO CON DIVIETO DI RIPRODURLO O COMUNICARLO A TERZI SENZA SUA AUTORIZZAZIONE

NOMOGRAMMA DEFORMAZIONI ELASTICHE FLESSIONALI CARICO CONCENTRATO

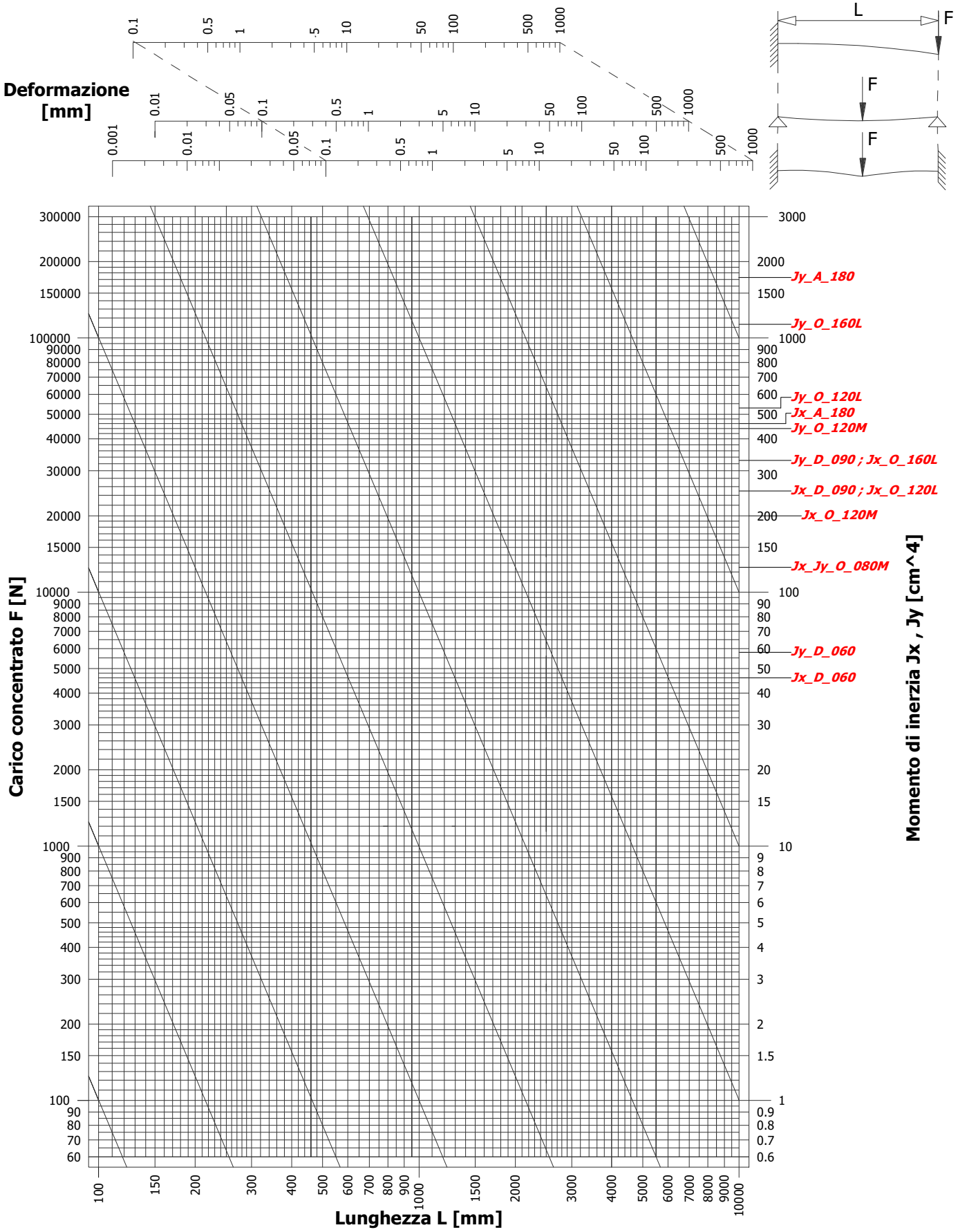

EVOLVE S.r.l Via A. Mantegna, 25/C - 35019, Tombolo PD | www.evolve-srl.com
+39 049 4907917 | cs@evolve-srl.com | CF/P.IVA 05389170282

Revisione 00

EVOLVE S.r.l SI RISERVA A TERMINI DI LEGGE LA PROPRIETÀ DEL PRESENTE DISEGNO CON DIVIETO DI RIPRODURLO O COMUNICARLO A TERZI SENZA SUA AUTORIZZAZIONE

NOMOGRAMMA DEFORMAZIONI ELESTICHE FLESSIONALI CARICO DISTRIBUITO

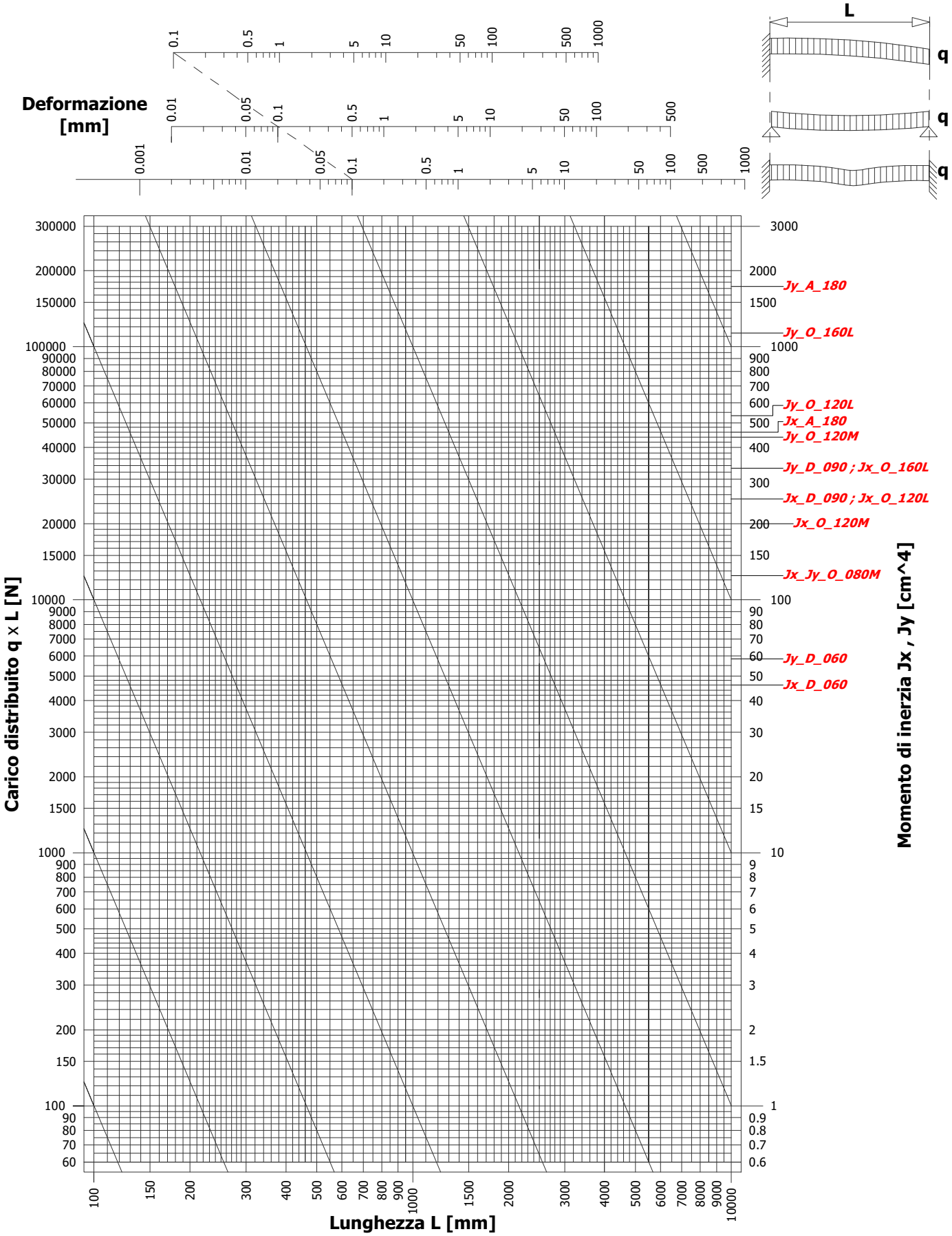

EVOLVE

EVOLVE S.r.l Via A. Mantegna, 25/C - 35019, Tombolo PD | www.evolve-srl.com
+39 049 4907917 | cs@evolve-srl.com | CF/P.IVA 05389170282

Revisione 00

EVOLVE S.r.l SI RISERVA A TERMINI DI LEGGE LA PROPRIETÀ DEL PRESENTE DISEGNO CON DIVIETO DI RIPRODURLO O COMUNICARLO A TERZI SENZA SUA AUTORIZZAZIONE

NOMOGRAMMA DEFORMAZIONI ELASTICHE TORSIONALI

Angoli di torsione [°]

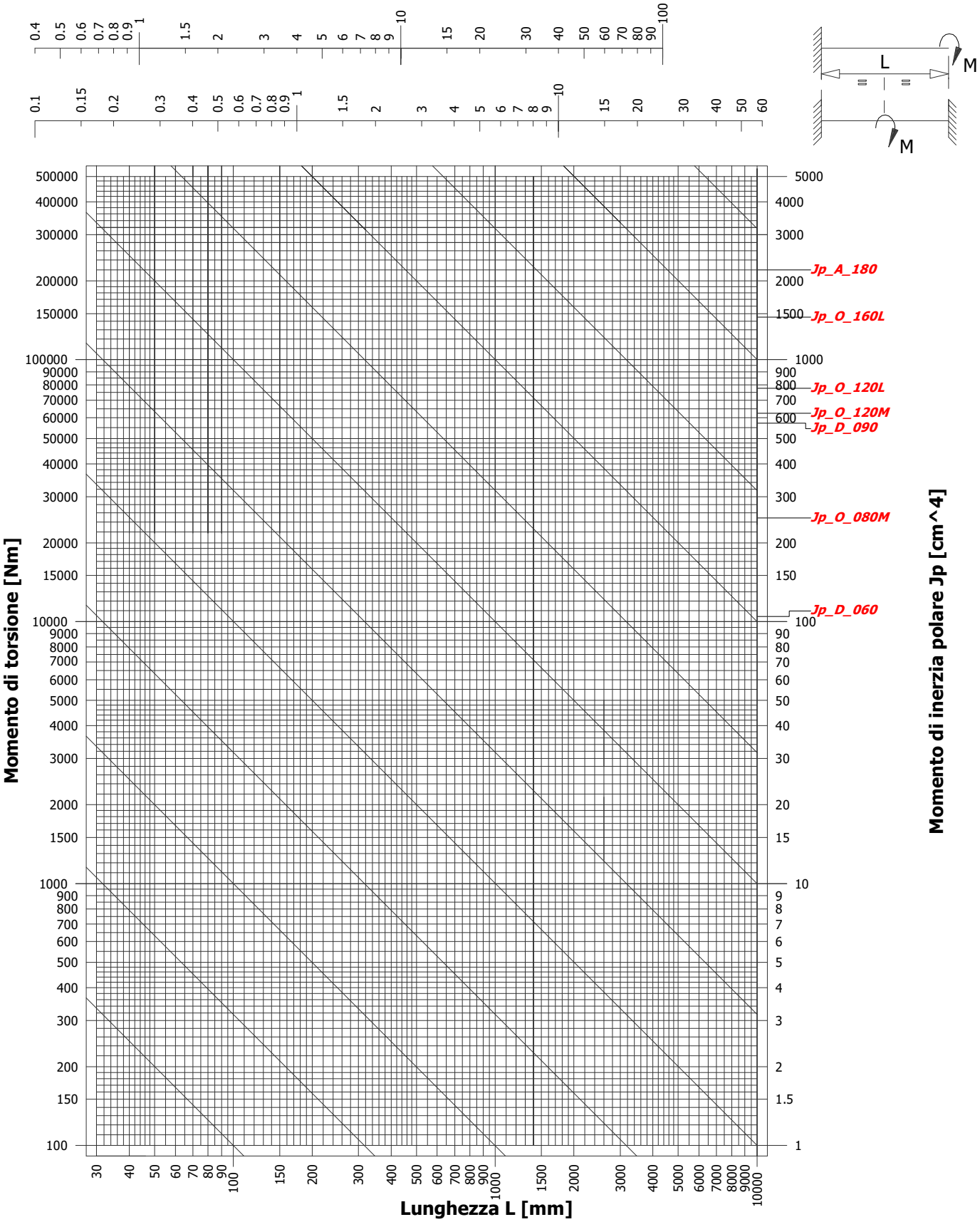

EVOLVE S.r.l Via A. Mantegna, 25/C - 35019, Tombolo PD | www.evolve-srl.com
+39 049 4907917 | cs@evolve-srl.com | CF/P.IVA 05389170282

Revisione 00

EVOLVE S.r.l SI RISERVA A TERMINI DI LEGGE LA PROPRIETÀ DEL PRESENTE DISEGNO CON DIVIETO DI RIPRODURLO O COMUNICARLO A TERZI SENZA SUA AUTORIZZAZIONE